aircraft Drucklufttechnik

Handleiding

Zuigercompressor

- **AIRBOY 186 OF E**
- **AIRBOY 206 OF E**

AIRBOY 186 OF E

AIRBOY 206 OF E

VYNCKIER.BIZ

U kunt al onze handleidingen
downloaden op www.vynckier.biz

Inhoud

1 Voorwoord 3
1.1 Beperkte garantie 4
2 Veiligheid 4
2.1 Gebruikte symbolen 4
2.2 Plichten van de ondernemer 5
2.3 Geautoriseerd personeel 5
2.4 Lichamelijke beschermingen 6
2.5 Algemene veiligheidsvoorschriften 6
2.6 Controle van de bedrijfsveiligheid 6
2.7 Veiligheidsbordjes op de machine 7
2.8 Veiligheidsapparaten 7
3 Toepasselijk gebruik 7
4 Technische gegevens 8
4.1 Tabel 8
4.2 Naamplaat 9
5 Transport, verpakking en opslag 9
5.1 Levering en transport 9
5.2 Verpakking 9
5.3 Opslag 9
6 Omschrijving van de machine 10
7 Gebruik 11
7.1 Montage en installatie 12
7.2 De compressor inschakelen 13
7.3 De werkdruk instellen 13
7.4 De compressor uitschakelen 13
8 Onderhoud, reiniging en reparaties 14
8.1 Reiniging 14
8.2 Onderhoud 14
8.3 Reparaties 16
8.4 Opsporen van storingen 16
9 Verwijdering en recyclage 17
9.1 Buiten werking stellen 17
9.2 Verwijdering van smeermiddelen 17
10 Onderdelen 18
10.1 Onderdelen bestellen 18
10.2 Onderdelentekeningen 19
11 EG conformiteitsverklaring 22

1 Voorwoord

Hartelijk dank voor het aanschaffen van een van de producten van AIRCRAFT®. AIRCRAFT® machines bieden u kwaliteit, optimale technische oplossingen en overtuigen door een uitstekende prijs/ kwaliteitsverhouding. Permanente verdere ontwikkeling en productinnovaties garanderen ten allen tijde de actuele stand van de techniek en veiligheid. Wij hopen dat onze producten u veel genoegen schenken, uw werk verlichten en een groot voordeel bieden.

Uit veiligheidsoverwegingen en om een vlekkeloos werkresultaat tijdens het gebruik te garanderen, moet u eerst de handleiding, voor de eerste ingebruikname, aandachtig lezen en deze handleiding zorgvuldig bewaren voor eventuele latere vragen.

Deze handleiding geeft alle noodzakelijke richtlijnen weer voor een feilloos gebruik en voor een adequaat onderhoud van uw machine*. Het naleven van de instructies is onmisbaar voor een veilig en zuinig gebruik van de machine, alsook voor een lange levensduur ervan.

In het hoofdstuk over het onderhoud specificeren we alle onderhoudswerkzaamheden en controles die regelmatig uitgevoerd moeten worden.

De afbeeldingen en informaties die in deze handleiding voorkomen, kunnen afwijken met uw machine. De fabrikant is voortdurend bekommerd om de verbetering en vernieuwing van het product, daarom kunnen optische en technische veranderingen genomen worden, zonder dat deze voordien worden aangekondigd. Onder voorbehoud van veranderingen en vergissingen.

Deze handleiding werd opgesteld door de fabrikant en is een standaard onderdeel van de machine. De informatie van dit handboek is voor de gebruiker bestemd. De handleiding legt het toepassingsgebied van de machine vast en omvat de vereiste informatie voor een veilige en correct gebruik. Wij aanvaarden geen aansprakelijkheid in geval van problemen als gevolg van:
- Het niet-naleven van de instructies van deze handleiding,
- Een niet toepasselijk gebruik van de machine,
- Het gebruik van de machine door onvoldoende gekwalificeerd personeel,
- Veranderingen aan de machine zonder de schriftelijke toestemming van de fabrikant,
- Het gebruik van ongepaste onderdelen.

* Het woord “machine” in deze handleiding vervangt de naam van het product, die zich op de eerste pagina bevindt.

Voor verdere vragen, die u met behulp van deze handleiding niet kunt oplossen, neem contact met uw verdeler op :

VYNCKIER nv
Patrick Wagnonlaan 7
7700 Moeskroen - België

Tel: +32 56 56 14 66
E-mail: info@vynckier.biz

1.1 Beperkte garantie

Alle informatie en instructies in deze handleiding werden in overeenstemming met de geldende normen en richtlijnen, de stand van de techniek en onze jarenlange kennis en ervaring opgesteld.
We aanvaarden geen aansprakelijkheid in geval van schade als gevolg van de volgende redenen:

- Het niet naleven van de instructies in de handleiding,
- Verkeerd gebruik van de machine,
- Het gebruik van de machine door onvoldoende gekwalificeerd personeel,
- Onbevoegde veranderingen aan de machine,
- Technische veranderingen
- Het gebruik van ongeschikte onderdelen.

Het product dat u ontvangen heeft kan van de afbeeldingen in deze handleiding afwijken, door de aanwezigheid van bestelde opties, of door veranderingen als gevolg van recente technologische ontwikkelingen.
In de contractuele verplichtingen gelden de al0gemene productievoorwaarden en leveringsvoorwaarden van de producent, evenals de wettelijke voorschriften die op de datum van de sluiting van het contract geldig zijn.

2 Veiligheid

In dit hoofdstuk vindt u de belangrijkste veiligheidsvoorschriften om de veiligheid van het personeel te garanderen, maar ook voor een storingsvrije werking van uw machine. Bovendien worden in elk hoofdstuk specifieke veiligheidsvoorschriften gegeven.

2.1 Gebruikte symbolen

De veiligheidsvoorschriften in deze handleiding worden door symbolen in verband met woorden aangegeven, die de aard van de risico's waaraan u blootgesteld kan worden bepaalt. Deze symbolen en woorden zijn:

GEVAAR!
Dreigend gevaar, dat ernstige letsels of de dood kan veroorzaken.

WAARSCHUWING!
Mogelijk gevaarlijke situatie, die ernstige letsels of de dood kan veroorzaken.

AANDACHT!
Mogelijk gevaarlijke situatie, die lichte verwondingen kan veroorzaken.

AANDACHT!
Mogelijk gevaarlijke situatie, die schade aan de machine of aan de omgeving kan veroorzaken.

INFORMATIE
Geeft aanvullende informatie voor een efficiënter en storingsvrij werk.

2.2 Plichten van de ondernemer

Ondernemer
De ondernemer is die persoon, die de machine voor commerciële en wetenschappelijke doeleinden gebruikt of dit door anderen laat uitvoeren en tijdens het gebruik de wettelijke productieverantwoordelijkheid voor de bescherming van de bediener, het personeel of derden heeft.

Verplichtingen van de ondernemer
De ondernemer is verplicht om de veiligheid tijdens het werk te garanderen. Daarom moeten zowel de veiligheidsinstructies uit deze handleiding als de voorschriften voor preventie van werkongevallen, en ook de huidige reglementering voor milieubescherming worden nageleefd.

- De ondernemer moet op de hoogte zijn van de toepasbare regelgevingen over de gezondheid en de veiligheid en moet bijkomende risico's, die met de specifieke werkomstandigheden van compressoren verbonden zijn, determineren.
- De ondernemer moet tijdens de volledige levensduur van de compressor controleren of de gebruiksaanwijzingen nog met de actuele toestand van de technologie overeenstemmen. Indien nodig moet hij deze aanpassen.
- De ondernemer moet de verantwoordelijkheden voor de installatie, de bediening, de reparaties, het onderhoud en de reiniging duidelijk vastleggen.
- De ondernemer moet ervoor zorgen, dat alle personen, die met de machine omgaan, deze handleiding gelezen en begrepen hebben. Daarom moet hij het personeel op regelmatige tijdstippen onderwijzen en over de gevaren informeren.
- De ondernemer moet de nodige beschermingsuitrusting voor het personeel voorzien en erop toezien dat het personeel deze ook gebruikt.

Daarenboven is de ondernemer ervoor verantwoordelijk dat de machine steeds in een technisch perfecte staat verkeert.

- De ondernemer moet ervoor zorgen dat de onderhoudsintervallen worden nagevolgd.
- De ondernemer moet de veiligheidsvoorzieningen regelmatig laten controleren op functionaliteit en volledigheid.

2.3 Geautoriseerd personeel

Kwalificatie
De verschillende taken, die in deze handleiding beschreven worden, moeten uitgevoerd worden door gekwalificeerd personeel, dat vertrouwd is met het uit te voeren werk.

WAARSCHUWING!
Gevaar bij onvoldoende gekwalificeerd personeel!
Onvoldoende gekwalificeerde personen kunnen de risico's bij de bediening van de machine niet inschatten en brengen zo zichzelf en anderen in gevaar.

- Alle werkzaamheden mogen enkel door daarvoor gekwalificeerde personen worden uitgevoerd.
- Onvoldoende gekwalificeerde personen moeten op een afstand van de werkruimte worden gehouden.

Enkel personen die op een betrouwbare manier het werk kunnen uitvoeren mogen de compressor installeren, gebruiken, onderhouden en repareren.

2.4 Lichamelijke beschermingen

De lichamelijke beschermingen dienen om de veiligheid en gezondheid van de personen te beschermen. Voor elk werk moet het personeel specifieke beschermingen dragen:

Gehoorbescherming en helm
De gehoorbescherming beschermt de oren tegen gehoorschade wegens een te hoge geluidsniveau. De helm beschermt het hoofd tegen vallende voorwerpen of stoten met stilstaande objecten.

Veiligheidsbril
De veiligheidsbril beschermt de ogen tegen wegvliegende onderdelen en spatten.

Handschoenen
De handschoenen beschermen de handen tegen scherpe kanten, alsmede tegen wrijving, schaafwonden of diepere verwondingen.

Veiligheidsschoenen
De veiligheidsschoenen beschermen de voeten tegen overdreven druk, vallende voorwerpen en uitglijden op gladde ondergrond.

Werkkledij
De werkkledij is een nauwsluitend kleding met een lage treksterkte.

2.5 Algemene veiligheidsvoorschriften

- Neem de richtlijnen en voorschriften voor ongevallenpreventie voor de behandeling van compressoren en pneumatisch gereedschap van de beroepsvereniging in acht.
- De compressor mag niet in de regen of in een vochtige omgeving gebruikt worden.

AANDACHT!
Letselsgevaar!
- Richt perslucht nooit naar mensen of dieren.
- Wanneer u de snelkoppeling ontkoppelt, houd het uiteinde van de persluchtslang vast, om het wegslingeren wegens overdruk te vermijden.
- Voor onderhoudswerkzaamheden, laat de compressor volledig afkoelen.

2.6 Controle van de bedrijfsveiligheid

De druktank van de compressor moet regelmatig gecontroleerd worden. De tank werd door de fabrikant getest in overeenstemming met de EG-richtlijn 2009/105/CE, volgens artikel 10 en EN 286-1.
Een kopie van het keuringsbewijs of de EG-conformiteitsverklaring wordt met elke compressor geleverd.
De gebruiker moet de componenten van het apparaat door gekwalificeerd personeel laten controleren, met inachtneming van de voorgeschreven tijdstippen. De regels inzake deze controles kunnen tussen de EG-lidstaten verschillen.

2.7 Veiligheidsbordjes op de machine

- De veiligheidsbordjes op de machine moeten altijd aanwezig en leesbaar zijn.
- Een beschadigd veiligheidsbordje moet meteen door een nieuw vervangen worden.
- De indicaties op de veiligheidsbordjes moeten altijd nageleefd worden.
- Als een veiligheidsbordje niet meer leesbaar is op het eerste zicht, dan moet de compressor meteen buiten werking worden gesteld totdat het vervangen is door een nieuw bordje.

Dit zijn de symbolen, die zich op de compressor bevinden:

Fig. 1 Veiligheidsbordjes

2.8 Veiligheidsapparaten

Veiligheidsventiel
Het veiligheidsventiel bevindt zich boven op de behuizing (AIRBOY 186 OF E) of aan de armatuur (AIRBOY 206 OF E). Als de limietwaarde bereikt wordt, gaat het ventiel open om lucht te laten ontsnappen.

Motorbeveiliging
De compressoren zijn uitgerust met een veiligheidsschakelaar voor de motor, die bij de 400V-modellen in de drukschakelaar zijn geïnstalleerd en voor de 230V-modellen in de aansluitkast van de motor zijn geïnstalleerd.

3 Toepasselijk gebruik

De compressor wordt gebruikt voor de bediening van pneumatisch gereedschap en de daarvoor voorziene pneumatische controles en apparatuur. De compressor is ontworpen om schone, stofvrije, droge en niet-verontreinigde omgevingslucht aan te zuigen en te comprimeren. De omgevingslucht mag geen agressieve of brandbare stoffen bevatten. De compressor mag enkel in een gesloten ruimte met voldoende verluchting gebruikt worden. Hij wordt tegen oververhitting beschermd door een beschermingsschakelaar. Als de grenswaarde is bereikt, wordt deze automatisch in werking gesteld.
De toegestane inschakelduur van de compressor bedraagt S3-25. Deze moet bij het gebruik worden nageleefd.
Verschillende accessoires om te blazen, schoon te maken en te schilderen kunnen op de compressor aangesloten worden. Lees de handleidingen van deze accessoires aandachtig om ze correct te kunnen gebruiken.
De compressor mag niet gebruikt worden in de voedings- of medische sector, bijvoorbeeld voor het vullen van zuurstofflessen.
De compressor en de aangesloten persluchtwerktuigen mogen enkel door een geïnstrueerde persoon gebruikt worden. Het is verboden om de compressor en de aangesloten persluchtwerktuigen door kinderen of jongeren te laten gebruiken.

GEVAAR!
De zuigercompressor is standaard niet voorzien van een explosiebescherming en mag daarom niet in omgevingen met explosiegevaar worden gebruikt.

Een toepasselijk gebruik betekent ook dat alle instructies in deze handleiding goed nagevolgd worden. Elke nalatigheid of ander gebruik betekent dat de compressor niet toepasselijk gebruikt wordt.

WAARSCHUWING!
Gevaar bij onjuist gebruik!
Onjuist gebruik van deze machine kan tot gevaarlijke situaties leiden.
- **Overschrijd nooit de capaciteiten van de machine, die in de technische gegevens zijn vermeld.**
- **Omzeil nooit de veiligheidsvoorzieningen en stel ze nooit buiten gebruik.**
- **Gebruik de machine enkel in een technisch perfecte staat.**

AANDACHT!
Een niet toepasselijk gebruik van de compressor, eigenmachtige ombouwingen en veranderingen alsook het niet naleven van de veiligheidsvoorschriften of de handleiding zorgen ervoor dat de fabrikant niet aansprakelijk kan worden gesteld voor de hieruit resulterende verwondingen en materiële schade en zorgen ervoor dat de garantie vervalt.

Deze compressor is een zuigercompressor, aangedreven door een elektromotor met een aangesloten persluchttank, bedoeld voor verkoop binnen de EU en Europa.

4 Technische gegevens

4.1 Tabel

Model	**AIRBOY 186 OF E**	**AIRBOY 206 OF E**
Maximum aangezogen lucht	180 l/min	180 l/min
Maximale druk	8 bar	8 bar
Tankinhoud	6 liter	6 liter
Cilinders/Trappen	1/1	1/1
Toerental	3400 1/min	3400 1/min
Vermogen van de motor	1,1 kW / 230 V	1,1 kW / 230 V
Beveiliging	IP 20	IP 20
Inschakelduur	S3-25	S3-25
Gewicht	9,5 kg	9,0 kg
Afmetingen (L x B x H)	315 x 355 x 370 mm	170 x 385 x 465 mm
Geluidsniveau LWA*	97 dB (A)	97 dB (A)

*Geluidsniveau volgens DIN EN ISO 3744 (RL 2000/14/EG)

4.2 Naamplaat

De naamplaat bevat de volgende gegevens:

Ölfreier Kolbenkompressor
Oilless compressor

Model	Airboy	Serienummer	
Artikelnummer		Bouwjaar	
Motorvermogen		Elektrische aansluiting	230 V / 50 Hz

www.aircraft.at

Aircraft Kompressorenbau GmbH
Gewerbestr. Ost 6, 4921 Hohenzell
Österreich / Austria

Fig. 2 Naamplaat

5 Transport, verpakking en opslag

5.1 Levering en transport

Levering
Controleer de compressor meteen na het leveren op transportschade en ontbrekende onderdelen. Als de compressor beschadigd is, of als er ontbrekende accessoires zijn, verwittig dan meteen de vervoerder of de verdeler.
Controleer of de compressor volledig is en of alle delen uit de leveringsomvang aanwezig zijn.

Transport
De compressor mag enkel met uitgeschakelde motor en met de stekker uit het stopcontact verplaatst worden. De tank mag tijdens het transport niet onder druk staan.

5.2 Verpakking

We raden u aan om de originele verpakking bij te houden voor eventueel later transport, tenminste tijdens de garantieperiode.
Alle verpakkingsmaterialen zijn recycleerbaar en moeten gesorteerd en op een milieuvriendelijke manier verwijderd worden.
Het verpakkingskarton moet met het ophalen van het oud papier worden meegegeven.
De folies zijn van polyethyleen (PE) en de gestoffeerde delen van polystyreen (PS) gemaakt. Deze stoffen moeten naar een afvalverwerkingsbedrijf gebracht worden.

5.3 Opslag

De compressor moet zorgvuldig worden schoongemaakt voordat hij in een droge, schone en vorstvrije plaats wordt opgeslagen.
De compressor mag niet onbeschermd in de open lucht of in een vochtige omgeving worden opgeslagen of getransporteerd.

6 Omschrijving van de machine

1. Veiligheidsventiel
2. Drukregelaar voor de werkdruk
3. Manometer tankdruk
4. Persluchttank
5. Rubberen voetjes
6. Aftapschroef van de tank (bedekt)
7. Manometer werkdruk
8. Koppeling voor het uitlaten van de perslucht
9. Handvat
10. AAN/UIT schakelaar

Fig. 3 Airboy 186 OF E (boven)
Airboy 206 OF E (beneden)

7 Gebruik

AANDACHT!
De compressor mag enkel bij een temperatuur tussen de +5°C en +40°C gebruikt worden.

AANDACHT!
Overbelast de compressor nooit! Respecteer de capaciteit, die in de technische gegevens aangeduid staat.
De inschakelduur bedraagt S3-25. Dit zijn bijvoorbeeld 2,5 minuten gebruik en 7,5 minuten stilstand.

AANDACHT!
Gevaar!
Er bestaat een letselsgevaar voor de gebruiker en andere personen, als de volgende regels niet worden nageleefd:

- De compressor mag enkel door onderwezen gekwalificeerd personeel met ervaring worden gebruikt.
- De bediener mag de compressor niet gebruiken als hij onder invloed is van alcohol, drugs, of geneesmiddelen.
- De bediener mag de compressor niet gebruiken als hij oververmoeid is of aan een ziekte lijdt, die zijn concentratievermogen kan verminderen.
- De compressor mag slechts door één persoon worden bediend. Andere personen moeten zich op een afstand van de werkruimte houden.

AANDACHT!
Let er voor de ingebruikname op dat:

- De netspanning met de technische gegevens op de naamplaat van het toestel overeenkomt.
- De Aan/Uit schakelaar op UIT (OFF) staat.
- De veiligheidsvoorzieningen en beschermkappen geïnstalleerd zijn en correct werken.

AANDACHT!
Vermijd het om de compressor vaak voor korte periodes aan en uit te schakelen, omdat dit de motor kan beschadigen!

AANDACHT!
De compressor is ontworpen voor intermitterend gebruik. Voor een probleemloze werking, mag de inschakelduur van S3-25 niet overschreden worden. Bijvoorbeeld, als u gedurende 10 minuten moet lakken, mag de compressor niet langer dan 2,5 minuten werken.

AANDACHT!
De aangesloten pneumatische werktuigen moet voor de uitgangsdruk van de compressor geschikt zijn, of met een drukregelaar gebruikt worden.

Draag een gehoorbescherming!

Draag een veiligheidsbril!

Draag een adembescherming, bij werkzaamheden die stof of nevel veroorzaken!

Draag veiligheidsschoenen!

Draag werkkledij!

Beveiliging van de motor
De compressor is voorzien van een veiligheidsschakelaar, die de stroomtoevoer automatisch stopzet in geval van overbelasting. Als de veiligheidsschakelaar geactiveerd werd, trek de stekker dan uit en wacht 5 minuten vooraleer de compressor opnieuw in te schakelen. Als de compressor dan nog niet opstart, wacht dan nog 3 minuten langer. Contacteer de geautoriseerde technische dienst, als de compressor daarna nog niet opstart.

7.1 Montage en installatie

Monteer de rubberen voetjes (enkel voor het model AIRBOY 206 OF E) zoals in afbeelding 4.

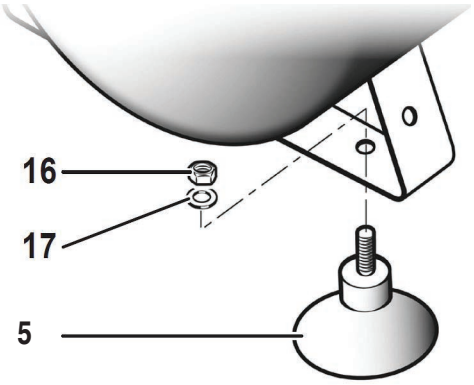

Fig. 4 Montage van de rubberen voetjes

Richt de werkplaats voor de compressor in volgens de plaatselijke veiligheidsvoorschriften. Er moet voldoende ruimte voorzien worden voor het bedienen, het onderhoud en de herstellingen.

Vereisten voor de opstelplaats:
- Droog, stofvrij,
- Koel, goed verlucht, vorstvrij,
- Effen en stevige ondergrond

Plaats de compressor op minstens 50 cm afstand van muren en andere obstakels zodat de lucht rond de compressor kan circuleren en de compressor kan afkoelen.
Zorg ervoor dat de compressor niet kan omkantelen of wegrollen.
Zorg ervoor dat de bedieningselementen en de veiligheidsvoorzieningen makkelijk toegankelijk zijn.
Plaats de compressor in een ruimte, waarvan de grootte ervoor zorgt dat de temperatuur niet meer dan 40 °C bedraagt tijdens de werking van de compressor.
Installeer de compressor enkel op een effen en stevige ondergrond. Als het niet anders kan, dan mag de helling van de grond niet meer dan 15° zijn.

AANDACHT!
Zorg ervoor, dat de compressor niet kan kantelen of glijden.
Zorg voor een gemakkelijke toegang naar de bedieningselementen en veiligheidsvoorzieningen.

7.2 De compressor inschakelen

1. Controleer of de netspanning overeenkomt met de spanning op de naamplaat van het toestel. Steek de stekker in het stopcontact.
2. Start het toestel met de Aan/Uit schakelaar. De compressor blijft draaien tot de persluchttank vol is. Als de maximale druk (8 bar) bereikt wordt, stopt de compressor automatisch. De druk van de perslucht in de tank, kan van de manometer afgelezen worden. Het is normaal dat de compressor tijdens het gebruik van de perslucht in intervallen uitschakelt en weer inschakelt.

7.3 De werkdruk instellen

AANDACHT!
De maximale druk van het aangesloten werktuig mag niet overschreden worden.

Het instellen van de werkdruk moeten gebeuren terwijl het werktuig is aangesloten en in werking is, om de feitelijk benodigde druk te kunnen instellen.
Als u pneumatische werktuigen gebruikt, controleer dan steeds de optimale druk voor de accessoires.
De werkdruk wordt met de drukregelaar (2, afb. 3) ingesteld en kan op de manometer worden afgelezen. Het onttrekken van de perslucht gebeurt via de koppeling (8).
Het wordt aanbevolen om de druk na het gebruik terug op nul te zetten, omdat het aangesloten werktuig zal blijven doorwerken tot de druk verminderd is.

7.4 De compressor uitschakelen

1. Zet de druk na het gebruik van het toestel terug op nul, omdat het aangesloten werktuig zal blijven doorwerken tot de druk verminderd is.
2. Schakel de compressor uit met de AAN/UIT schakelaar en trek de stekker uit het stopcontact.

AANDACHT!
Draag handschoenen!

3. Plaats een opvangbak onder het condensaat aftapventiel. Open het condensaat aftapventiel om de condensatie uit de tank af te tappen.

AANDACHT!
Als het condenswater niet afgetapt wordt, kan de tank corroderen. Daardoor vermindert zijn capaciteit en de veiligheid.

4. Sluit het condensaat aftapventiel.

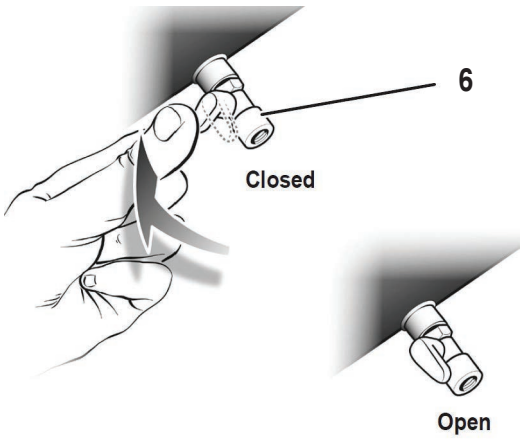

Fig. 5 Condensaat aftapventiel

8 Onderhoud, reiniging en reparaties

8.1 Reiniging

AANDACHT!
Gebruik nooit oplosmiddel voor het schoonmaken van onderdelen uit kunststof of gelakte oppervlakken. Dit kan de oppervlakken beschadigen, met alle gevolgen en schade van dien.

AANDACHT!
Draag handschoenen!

AANDACHT!
Gebruik voor het schoonmaken nooit scherpe reinigingsmiddelen. Deze kunnen het toestel beschadigen of vernielen.

1. Schakel de compressor uit, trek de stekker uit het stopcontact en laat de lucht uit de tank, alvorens met het schoonmaken te beginnen.
2. Stap 2: Maak alle onderdelen uit kunststof en gelakte oppervlakken met een witte, vochtige doek en een neutraal reinigingsmiddel schoon.
   Hou de koelribben altijd schoon en vrij.

8.2 Onderhoud

GEVAAR!
Alle werkzaamheden aan de elektrische en pneumatische systemen mogen enkel door daarvoor opgeleid, gekwalificeerd personeel, dat met de gevaren vertrouwd is, worden uitgevoerd.

AANDACHT!
Volg de controle-intervallen voor de druktank na (zie hoofdstuk “Controle van de werkingsveiligheid”).

GEVAAR!
Levensgevaar door elektrocutie!
Er bestaat een levensgevaar in geval van contact met onderdelen, die onder spanning staan.

- **Trek de stekker altijd uit voor het schoonmaken en onderhoud.**
- **De aansluitingen en reparaties van de elektrische uitrusting moeten door een gekwalificeerde elektricien worden uitgevoerd.**

AANDACHT!
Schakel de compressor, voor het begin van het onderhoud, uit en laat hem volledig afkoelen.
De perslucht moet volledig afgevoerd worden. De tank en de leidingen mogen niet onder druk staan.

AANDACHT!
Controleer na het schoonmaken, het onderhoud en de reparaties of alle beschermkappen en veiligheidsvoorzieningen opnieuw gemonteerd zijn en of alle gereedschap opgeruimd is.
Contacteer in geval van beschadigde veiligheidsvoorzieningen onmiddellijk de vakhandelaar of de technische dienst.

Draag veiligheidshandschoenen!

Draag veiligheidsschoenen!

Draag werkkledij!

1. Schakel vooraleer aan het onderhoud te beginnen de compressor uit, trek de stekker uit en voer de perslucht uit de tank af.

Elke dag:

2. Controleer vóór ieder gebruik of de persluchtleidingen niet beschadigd zijn. Vervang indien nodig.

Draag veiligheidshandschoenen!

3. Tap het condensatiewater af door het aftapventiel onder aan de tank te openen. Sluit het aftapventiel opnieuw als er enkel zuivere lucht, zonder condensatiewater, uitkomt. Draag veiligheidshandschoenen om dit werk uit te voeren. Gebruik een ondiepe opvangbak om het condensatiewater op te vangen.

Om de 6 maand:

Open het veiligheidsventiel (afb. 6) door de ring naar buiten te trekken (de drukketel moet onder druk staan) tot u hoort dat er perslucht uitkomt. Laat de ring opnieuw los.

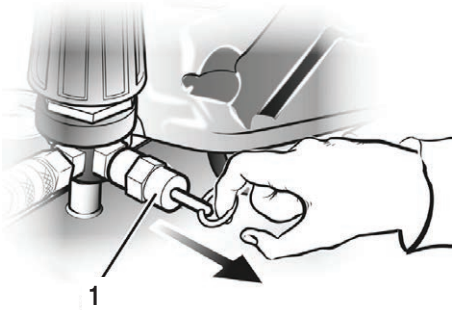

Fig. 6 Veiligheidsventiel

AANDACHT!
Het veiligheidsventiel staat op de maximaal toegelaten druk van de tank ingesteld. Het is niet toegestaan om het veiligheidsventiel anders in te stellen of het loodje eruit te verwijderen.

4. Maak alle onderdelen met ribbels of lamellen grondig schoon.

8.3 Reparaties

GEVAAR!
De reparaties moeten uitgevoerd worden door een gespecialiseerde werkplaats of door opgeleid en gekwalificeerd personeel. Herstellingen aan de elektrische uitrusting moeten uitgevoerd worden door een gekwalificeerde elektricien of onder toezicht en leiding van een gekwalificeerd elektricien.

De firma Aircraft kan niet verantwoordelijk worden gesteld voor schade of werkingsproblemen door het niet naleven van de instructies in deze handleiding. Gebruik voor de reparaties altijd het geschikte gereedschap en gebruik enkel originele onderdelen, of onderdelen, die uitdrukkelijk aanbevolen worden door Aircraft.

8.4 Opsporen van storingen

Storingen	Oplossingen
De compressor bereikt de uitschakeldruk niet.	De afdichtingen van de compressor zijn niet goed dicht. Vervang de afdichtingen.
De compressor schakelt uit.	Geen storing. De tank is vol en de maximale druk is bereikt.
De compressor stopt, maar start niet opnieuw.	1. De veiligheidsschakelaar van de motor werd geactiveerd. Laat de compressor uitgeschakeld en laat deze ongeveer 5 minuten afkoelen. Als de veiligheidsschakelaar bij het heropstarten terug geactiveerd wordt, contacteer dan de technische dienst. 2. De motorwikkeling is doorgebrand. Contacteer de technische dienst.
De compressor draait slechts kort tot de uitschakeldruk wordt bereikt en schakelt na een korte tijd opnieuw in.	Er is teveel condensatiewater aanwezig in de tank. Tap dit af.
De druk in de tank daalt.	Controleer alle aansluitingen en draai deze indien nodig vast. Als het probleem aanhoudt, contacteer dan de technische dienst.
Het veiligheidsventiel blaast lucht af.	1. De uitschakeldruk aan de drukschakelaar is te hoog ingesteld. Verminder de uitschakeldruk. 2. Het veiligheidsventiel is defect. Vervang het ventiel.
De compressor vult zich niet en warmt te veel op.	De afdichting van de cilinderkop of een ventiel is beschadigd. Zet de compressor onmiddellijk stil en contacteer de technische dienst.

9 Verwijdering en recyclage

Verwijder uw apparaat op een milieuvriendelijke manier. Gooi het niet eender waar weg, maar breng het afval naar een afvalverwerkingsbedrijf.

9.1 Buiten werking stellen

De apparaten, die u niet meer wenst te gebruiken, moeten op een passende wijze buiten dienst worden gesteld om toekomstig misbruik en gevaar voor mensen of het milieu te vermijden.

- Verwijder milieugevaarlijke stoffen van het apparaat.
- Demonteer de machine eventueel in kleinere, handelbare en verwerkbare delen.
- Breng de onderdelen van de machine en de milieugevaarlijke stoffen naar het afvalverwerkingsbedrijf.

9.2 Verwijdering van smeermiddelen

Zorg ervoor dat de smeermiddelen op een milieuvriendelijke manier worden verwijderd. Volg voor het verwijderen de orders van het afvalverwerkingsbedrijf.
Vraag eventueel om productspecifieke gegevensbladen.

10 Onderdelen

AANDACHT!
Letselsgevaar door het gebruik van ongepaste onderdelen!
Het gebruik van ongepaste of defecte onderdelen kan gevaarlijk zijn voor de bediener, en schade aan de machine veroorzaken.
- Gebruik enkel originele onderdelen, of onderdelen die door de fabrikant aangeraden worden.
- In twijfelgeval, gelieve contact met uw verdeler op te nemen.

INFORMATIE
De garantie vervalt bij gebruik van ongeschikte onderdelen.

10.1 Onderdelen bestellen

De onderdelen kunnen bij de fabrikant of bij uw verdeler besteld worden.
Bij elke bestelling moeten de volgende gegevens vermeld worden:
- Type van het toestel
- Artikelnummer
- Positienummer op de onderdelentekening
- Bouwjaar
- Aantal stukken
- Gewenste verzending (post, vracht, zee, lucht, express)
- Verzendadres

Onderdelen bestellingen zonder bovengenoemde informatie kunnen niet in acht genomen worden. Als de verzending niet gespecificeerd wordt, gebeurt de verzending naar keuze van de leverancier.
Gegevens zoals type, artikelnummer en bouwjaar bevinden zich op de naamplaat van de machine.

Voorbeeld:
U moet een veiligheidsventiel bestellen voor de compressor **AIRBOY 186 OF E**. Deze heeft het positienummer **110** op de onderdelentekening.

- Type van het toestel: **AIRBOY 186 OF E**
- Artikelnummer: **2001230**
- Positie van het onderdeel: **110**

Het bestelnummer is: **0-2001230-110**

Het bestelnummer bestaat uit het artikelnummer van de machine (**2001230**), het positienummer van het onderdeel op de tekening (**110**).
Voor het artikelnummer moet u een “0” toevoegen.
Voor het positienummer moet u een “0” toevoegen voor de cijfers tussen 1 en 9.

10.2 Onderdelentekeningen

De volgende tekeningen dienen voor het identificeren van het te bestellen onderdeel. Voeg eventueel een kopie van de tekening met uw bestelling toe, door het nodige onderdeel om te cirkelen.

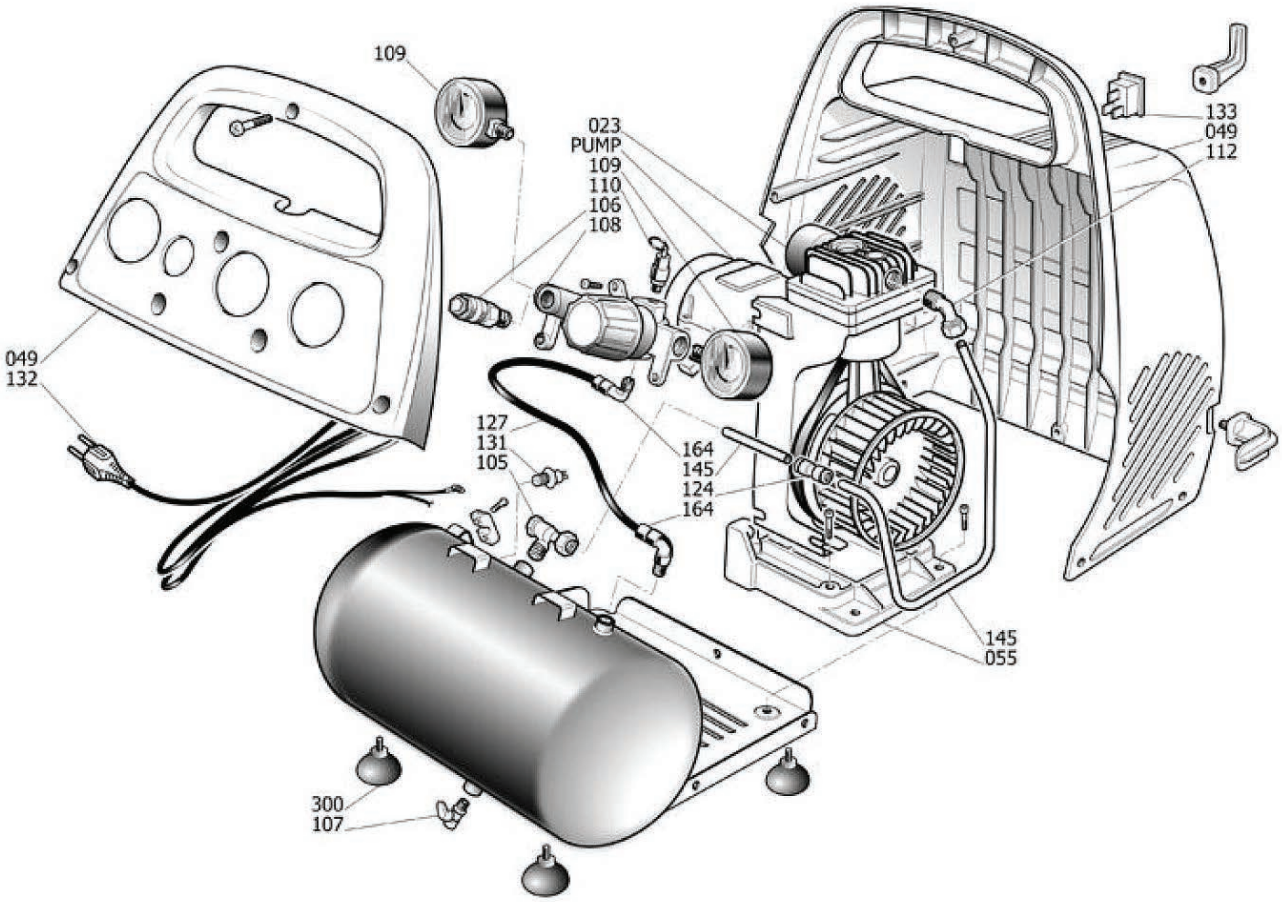

Fig. 7 Onderdelen AIRBOY 186 OF E

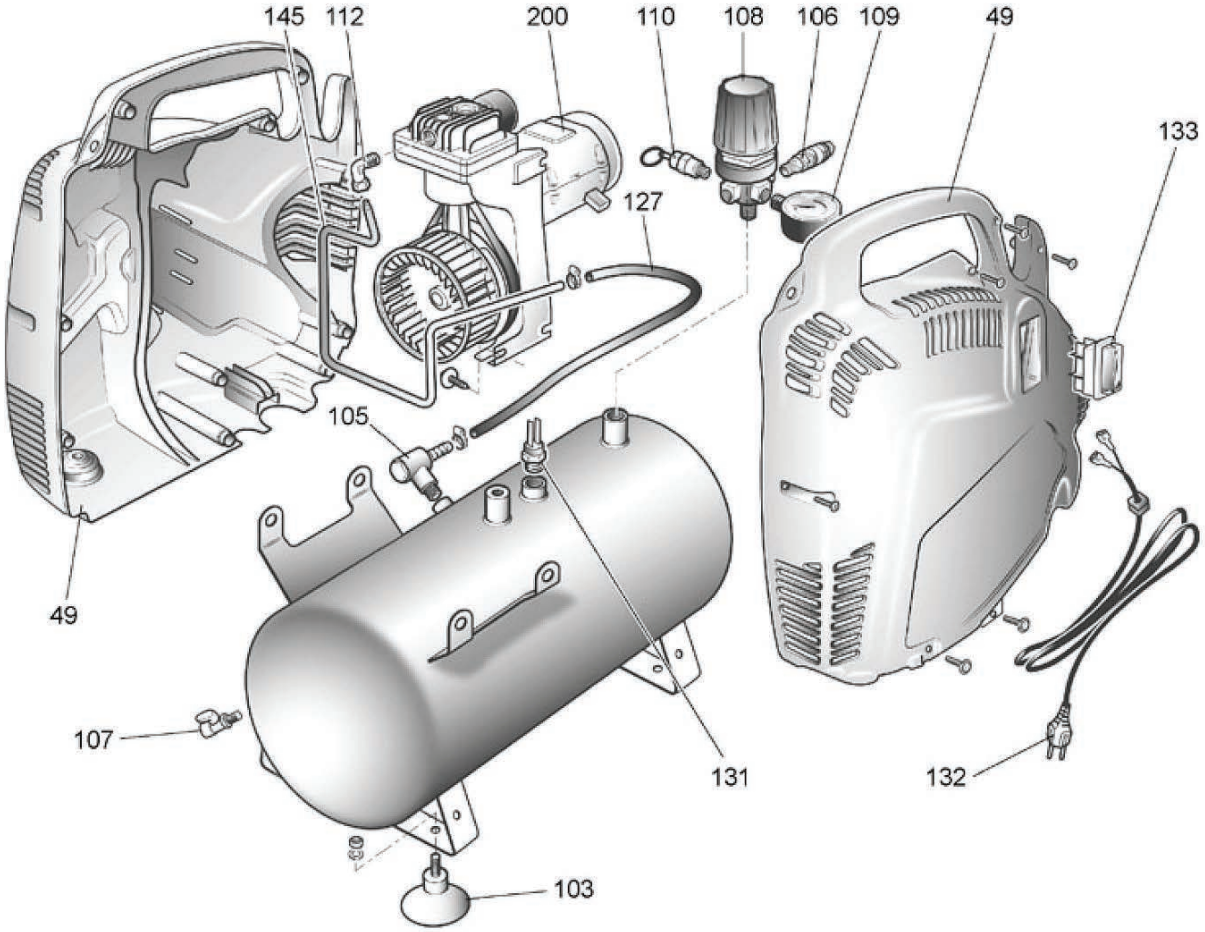

Fig. 8 Onderdelen AIRBOY 206 OF E

Onderdelentekening compressoren AIRBOY 186 OF E en AIRBOY 206 OF E

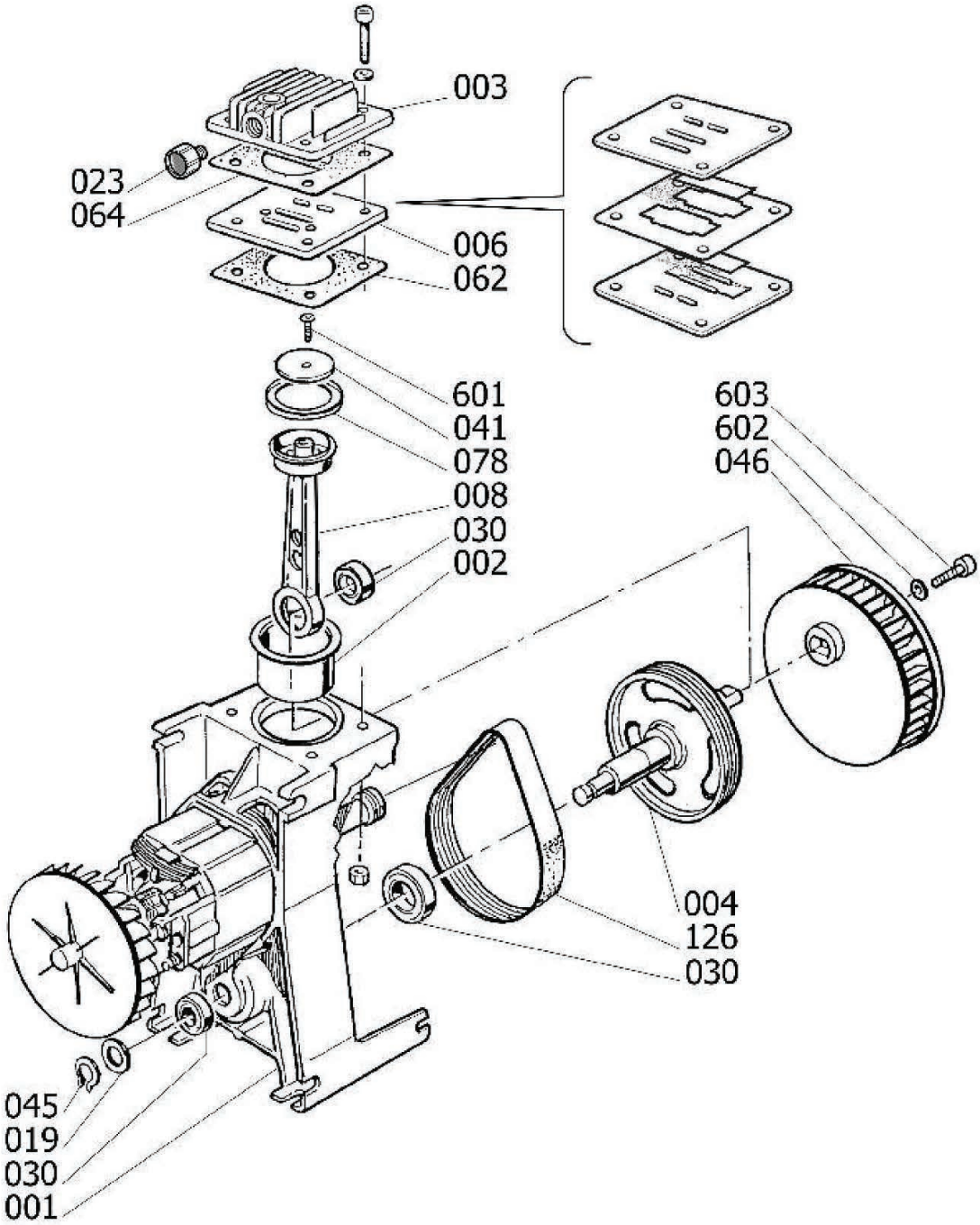

Fig. 9 Onderdelen compressoren AIRBOY 186 OF E en AIRBOY 206 OF E

11 EG conformiteitsverklaring

De fabrikant/verdeler: **AIRCRAFT Kompressorenbau GmbH**
Gewerbestrasse Ost 6
A-4921 Hohenzell

Verklaart hierbij dat het volgende product:

Productgroep:	**AIRCRAFT® Perslucht techniek**
Naam van het product:	**Zuigercompressor**
Machinetype:	**AIRBOY 186 OF E** **AIRBOY 206 OF E**
Serienummer:	_____
Bouwjaar:	**20_____**

Overeenstemt met de bestemming van de volgende richtlijnen, met inbegrip van deze betreffende het tijdstip van de verklaring der geldende veranderingen.

Relevante richtlijnen:

1997/23/CE - Drukgereedschap
2009/105/CE - Eenvoudige druktanken
2006/95/CE - Laagspanning richtlijn
2004/108/CE - Elektromagnetische compatibiliteit

De volgende geharmoniseerde normen werden toegepast:

DIN EN 1012-1:2010	Compressoren en vacuümpompen - Veiligheidsvereisten - Deel 1: Compressoren
DIN EN 60204-1 : 2006	Machineveiligheid - Elektrische uitrusting van machines - Deel 1: algemene verzoeken (IEC 60204-1:2005)
DIN EN 60335-1:2012	Veiligheid van elektrische toestellen voor huishoudelijk gebruik en gelijksoortige doeleinden - Deel 1: Algemene verzoeken.
DIN EN 61000-6-4:2007 +A1:2011	Elektromagnetische compatibiliteit (EMV) - Deel 6-4: Generische normen - Emissie normen voor industriële gebieden

Verantwoordelijke voor de documentatie: Klaus Hütter Gewerbestrasse Ost 6 A-4921 Hohenzell

Hohenzell, 27-02-2015 Hallstadt, 27-02-2015

Klaus Hütter,
directeur

Kilian Stürmer,
directeur