aircraft Drucklufttechnik

Handleiding

Compressoren

AIRPROFI Serie H
AIRPROFI Serie V
AIRPROFI Serie BK
AIRPROFI Serie DUO

AIRPROFI 853/270/10 V

AIRPROFI 703/13/10 BK

AIRPROFI 1003/500/10 H

VYNCKIER.BIZ

U kunt al onze handleidingen
downloaden op www.vynckier.biz

Beste klant,

Hartelijk dank voor het aanschaffen van een van de producten van AIRCRAFT®. AIRCRAFT® machines bieden u kwaliteit, optimale technische oplossingen en overtuigen door een uitstekende prijs/kwaliteitsverhouding. Permanente verdere ontwikkeling en productinnovaties garanderen ten allen tijde de actuele stand van de techniek en veiligheid. Wij hopen dat onze producten u veel genoegen schenken, uw werk verlichten en een groot voordeel bieden.
Uit veiligheidsoverwegingen en om een vlekkeloos werkresultaat tijdens het gebruik te garanderen, moet u eerst de handleiding, voor de eerste ingebruikname, aandachtig lezen en deze handleiding zorgvuldig bewaren voor eventuele latere vragen.

Informatie
Deze handleiding geeft alle noodzakelijke richtlijnen weer voor een feilloos gebruik en voor een adequaat onderhoud. Deze dienen als basis voor een eventuele aanspraak op garantie. Ons dealernetwerk staat steeds ter uw beschikking, die zowel de problemen van de klantendienst aangaan, als voor wisselstukken of andere eisen die u bij de ontwikkeling van uw onderneming kunnen helpen.
Uw adviezen ter verbetering van deze handleiding zijn ontegensprekelijke een belangrijke bijdrage ter verbetering van de diensten, die wij onze klanten bieden.
De afbeeldingen en informatie die in deze handleiding voorkomen, kunnen afwijken met uw machine.
De fabrikant is voortdurend bekommerd om de verbetering en vernieuwing van het product, daarom kunnen optische en technische veranderingen genomen worden, zonder dat deze voordien worden aangekondigd. Onder voorbehoud van veranderingen en vergissingen.
Deze handleiding werd opgesteld door de fabrikant en is een standaard onderdeel van de machine. De informatie van dit handboek is voor de gebruiker bestemd. De handleiding legt het toepassingsgebied van de machine vast en omvat de vereiste informatie voor een veilige en correct gebruik. De huidige aandacht in deze handleiding behelst richtlijnen die de veiligheid van personen en machine garanderen, economisch gebruik als een lange levensduur van de machine.

Inhoud

1 Toepasselijk gebruik 3
2 Afbeeldingen 3
3 Algemene informatie 5
4 Veiligheidsvoorschriften 6
5 Gebruik van de compressor 7
6 Onderhoud 9
7 Onderdelen 11
8 Klachten en waarborg 18
9 EG conformiteitsverklaring 19

1 Toepasselijk gebruik

Deze compressor is een zuigercompressor, aangedreven door een elektromotor en met een aangesloten persluchttank.

AANDACHT!
De compressor is ontworpen om zuivere en onbelaste omgevingslucht aan te zuigen en te comprimeren. Hij wordt gebruikt voor de bediening van persluchtwerktuigen en de daarvoor voorziene pneumatische controles en apparatuur.

Bij enig ander gebruik dat afwijkt van het toepasselijk gebruik, moet de schriftelijke toestemming van Aircraft gevraagd worden.
Gebruik de machine niet voor doeleindes, waarvoor deze niet gemaakt is. Een niet toepasselijk gebruik van de compressor alsook het niet naleven van de veiligheidsvoorschriften of de handleiding zorgen ervoor dat de fabrikant niet aansprakelijk kan worden gesteld voor de hieruit resulterende verwondingen en materiële schade en zorgen ervoor dat de garantie vervalt.
Naast de veiligheidsvoorschriften in deze handleiding, moeten ook de algemeen geldende richtlijnen voor ongevalpreventie en milieubescherming worden nageleefd.

2 Afbeeldingen

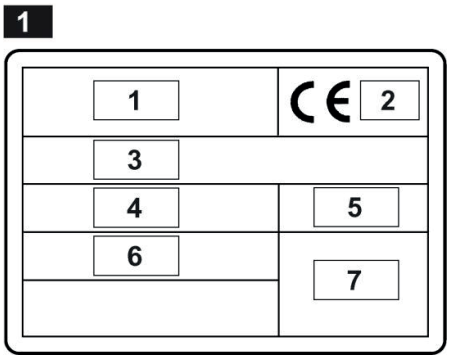

1. Informatie over de fabrikant
2. CE-kenmerk – bouwjaar
3. Type, serienummer
4. Gemeten aangezogen lucht van de compressor (l/min)
5. Max. werkdruk (bar) – geluidsdruk van de compressor dB(A)
6. Elektrische gegevens: stroomspanning (V/ph), frequentie (Hz), opname (A) – Vermogen (PS en kW), toerental (U./min)
7. Eventuele andere kenmerken

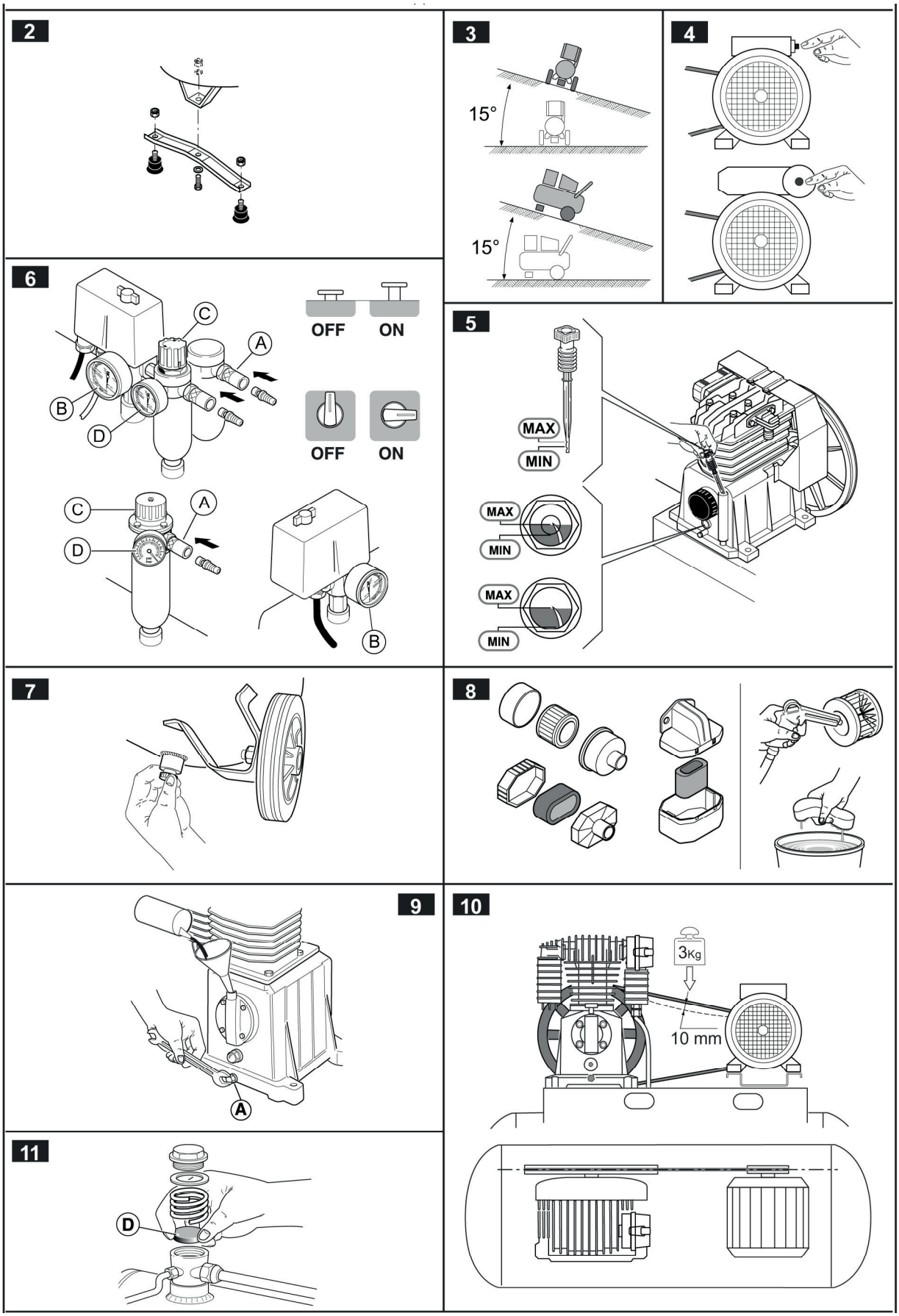
2
3
15°
15°
4
6
C
A
B
D
OFF
ON
OFF
ON
C
A
D
B
5
MAX
MIN
MAX
MIN
MAX
MIN
7
8
9
A
10
3Kg
10 mm
11
D

3 Algemene informatie

Kenmerken van het product
Alle technische gegevens van de compressor kunt u van de naamplaat aflezen (zie afb. 1).
De compressor bevat een CE-klever (zie afb. 1).
De machine werd naargelang de huidige stand van de techniek geconstrueerd en uitgevoerd en volgens de erkende veiligheidstechnische regels gebouwd. De CE-conformiteit heeft enkel betrekking op de machine in levertoestand.

GEVAAR!
Eigenmachtige ombouwingen of veranderingen, in het bijzonder degene, die de veiligheid van de bedieners beïnvloeden, zijn ten strengste verboden.
Technische veranderingen, ombouwingen en uitbreidingen van de machine, die door de gebruiker werden uitgevoerd, kunnen ervoor zorgen dat de CE-conformiteit niet meer geldig is en leggen de verantwoordelijkheid bij de gebruiker.

Uitpakken

- De verpakking kan metalen onderdelen bevatten: draag daarom veiligheidshandschoenen en gebruik een tang om de metalen klemmetjes en dergelijke te verwijderen.
- Hef de machine op met een heftuig, dat over voldoende draagcapaciteit beschikt. Let in het bijzonder op bij compressoren met een capaciteit van meer dan 50 liter. Zorg ervoor dat de machine in evenwicht blijft, dat de beweging door gespecialiseerd personeel, dat ervaring heeft met heftuigen, wordt uitgevoerd en dat het betreffende gebied vrij is van enige hindernissen en personen.
- Controleer of de compressor volledig en onbeschadigd is en of alle onderdelen uit de leveromvang aanwezig zijn: de gebruiks- en onderhoudshandleiding, oliepeilstaaf, wielen en/of schokdempende voetjes, aanzuigfilter.
- Monteer indien nodig de schokdempende voetjes (afb. 2).

Installatie

AANDACHT!
Gebruik de compressor niet op hellingen groter dan 15° (afb. 3).

AANDACHT!
Compressoren met een vermogen groter dan 5,5 PS (5kW) mogen uitsluitend in gesloten ruimtes gebruikt worden.

- Plaats de compressor altijd op minstens 50 cm afstand van hindernissen, die de luchtstroom en afkoeling kunnen verhinderen.

Verwijdering

- Hou de verpakking bij voor eventueel later transport, tenminste tijdens de garantieperiode.

Zowel de verpakking als de machine en de machineonderdelen moeten naar een daarvoor bevoegd centrum worden afgevoerd.
Als deze niet meer gebruikt zullen worden, moeten de machine en de versleten en reserveonderdelen, die vervangen werden, en ook alle hulpmaterialen, zoals bijvoorbeeld de motorolie, op een milieuvriendelijke manier en volgens de voorschriften worden afgevoerd.

Informatie over de technische klantendienst

De reparaties, die binnen de garantieperiode vallen, mogen enkel door een door ons daarvoor geautoriseerde technicus worden uitgevoerd.
Gebruik enkel originele reserveonderdelen.
Vermeld bij aanvragen of bestellingen altijd het TYPE, het CODENUMMER en het SERIENUMMER van uw compressor.

4 Veiligheidsvoorschriften

De compressor mag enkel als bron voor perslucht worden gebruikt – ieder ander gebruik is verboden. Bij onjuist gebruik, dat niet voldoet aan de beschrijving in de handleiding, kan de fabrikant niet aansprakelijk gesteld worden voor eventuele schade.

Do's:
- Informeer u over hoe de compressor gestopt kan worden en over hoe de bedieningsapparaten gebruikt worden.
- Ledig voor iedere interventie de tank en leg de stroom af, zodat de machine niet onverwachts opnieuw kan inschakelen.
- Let erop dat na het onderhoud alle delen weer correct zijn gemonteerd.
- Hou kinderen en dieren buiten bereik van de machine.
- Lees ook de richtlijnen voor de gemonteerde accessoires; zorg ervoor dat genoeg frisse lucht voorhanden is in de ruimte waar een verfpistool gebruikt wordt.
- Het is aangeraden om gehoorbescherming te dragen, wanneer de compressor voor een lange tijd gebruikt wordt en u zich in de nabijheid van de compressor bevindt.

Don'ts:
- Schilder niet in gesloten ruimtes of in de nabijheid van vlammen.
- In ruimtes, waar er geschilderd wordt, mag de compressor niet gebruikt worden.
- Raak de kop, de cilinder, de koelribben en de toevoer niet aan. Deze delen worden tijdens het gebruik immers zeer heet, en kunnen ook na het gebruik nog lang heet blijven.
- Plaats geen brandbare materialen naast of op de compressor.
- Verplaats de compressor niet als de tank onder druk staat.
- Gebruik de compressor niet als de netkabel defect is of als de stroomaansluiting niet volgens de regels is uitgevoerd.
- Richt de persluchtstraal nooit op personen of dieren.

- Sta niet toe dat de compressor gebruikt wordt door personen, die vooraf geen passende opleiding over het gebruik van de compressor hebben gekregen.
- Klop niet met stompe of metalen voorwerpen tegen het vliegwiel of de ventilator. Dit kan er immers voor zorgen dat deze tijdens het gebruik breken.
- Gebruik de compressor niet zonder luchtfilter.
- Breng geen veranderingen aan het veiligheidsventiel of de tank aan.
- Gebruik de machine niet in een omgeving met explosiegevaar.
- Sluit geen leiding op de luchtaftapschroef aan, die de maximale capaciteit van de compressor niet aankan.
- Gebruik de compressor niet als de temperatuur onder de 0°C is (toegestane temperatuurbereik: +5°C tot +45°C).

Motorbeveiliging

De TWEEFASIGE COMPRESSOREN zijn uitgerust met een veiligheidsschakelaar voor de motor, die de stroom in geval van overbelasting automatisch stopzet. Schakel in dit geval de stroomtoevoer uit en wacht enkele minuten alvorens de veiligheidsschakelaar (afb. 4) terug te schakelen en zo de machine weer op te starten. Als de veiligheidsschakelaar nogmaals aanspringt, trek dan de stekker uit het stopcontact en contacteer een geautoriseerde technische dienst.

AANDACHT!
Bij modellen, die met "OIL CONTROL" (oliecontrole) zijn uitgerust, kan de uitschakeling door een olietekort veroorzaakt zijn. Controleer het oliepeil en vul indien nodig de olie bij.

5 Gebruik van de compressor

GEVAAR!
De machine mag enkel gebruikt worden, als deze in een perfecte technische toestand verkeert. Eventuele storingen moeten meteen opgelost worden.

De goede werking van de machine en de beschermkappen moet gewaarborgd zijn.
Elke manipulatie van de beschermkappen of andere veiligheidsinrichtingen is verboden.
Voor ieder gebruik moet de machine op uiterlijk kenbare beschadigingen gecontroleerd worden.
De werking van de machine moet gecontroleerd worden, als deze lang niet in gebruik is geweest.
Bij afwijkingen van de levertoestand, die relevant zijn voor de veiligheid, moet de machine door een geautoriseerde vakman beoordeeld en eventueel hersteld worden.
Op het moment, dat de machine niet meer beantwoordt aan de normale gebruikstoestand, moet de machine stilgelegd worden tot deze hersteld is.

Montage (afb. 5)

1. Verwijder de dop van de compressorbehuizing en steek er de oliepeilstaaf in.
2. Controleer of het oliepeil zich tussen de hoogste en laagste waarde van de controlelamp of de oliepeilstaaf bevindt.
3. Controleer of de netspanning overeenkomst met de spanning op de naamplaat.
   TWEEFASIGE COMPRESSOREN: Deze zijn met een stekker type CEE 7 uitgerust. Laat deze, indien nodig, enkel door gespecialiseerd personeel vervangen.

Inschakelen (afb. 6)

- Steek de stekker in het stopcontact of schakel de stroom in met de magnetische warmteschakelaar en start de machine met de hoofdschakelaar (die op “ON” wordt gezet).
- Let erop dat de motor en de ventilator in de juiste richting draaien. Bij draaistroommotoren moet de positie van de fases in de stroomaansluiting eventueel gedraaid worden.
- Laat de compressor bij het eerste gebruik eerst tien minuten draaien met de luchtaftapschroef A open.
- Sluit de aftapschroef en controleer of de compressor de tank vult en bij de max. P stopt (max. druk; wordt door de manometer B aangetoond).

De compressor werkt automatisch. Hij stop bij het bereiken van de max. P en start weer op als de minimumwaarde (max. P – 2 bar) bereikt wordt.

Enkele modellen zijn voorzien van een leegloopinstallatie. Zij vallen niet stil, maar de compressor functioneert enkele minuten in “leegloopmodus” verder, waarbij de “overtollige” lucht via een ventiel of een magneetventiel wordt afgelaten.
Deze uitgestelde stopzetting kan tussen de 1 en 6 minuten worden ingesteld. Daardoor worden bij doorlopend gebruik de kosten vermeden, die ontstaan als de compressor telkens weer moeten worden ingeschakeld.
Als de 6 minuten overschreden worden, stopt de compressor automatisch.

Gebruik enkel de schakelaar (zet hem op “OFF”) om de compressor stil te leggen.

Het juiste gebruik wordt door het volgende aangegeven:
Een persluchtvlaag bij iedere stopzetting, een langere persluchtvlaag bij ieder inschakelen.

De werkdruk instellen (afb. 6)

- De werkdruk wordt met de drukregelaar C ingesteld en van de manometer D afgelezen.
- Het wordt aanbevolen om de druk na het gebruik terug op nul te zetten. Als u pneumatische werktuigen gebruikt, controleer dan steeds de optimale druk voor de accessoires.
- Bij machines zonder drukregelaar moet de klant ervoor zorgen, dat passende uitrustingen aan de leiding gemonteerd worden.

6 Onderhoud

GEVAAR!
Alle werkzaamheden aan de elektrische en pneumatische systemen mogen enkel worden uitgevoerd door gekwalificeerd personeel, dat hiervoor werd opgeleid en met de gevaren hiervan vertrouwd is.

- Controleer na het schoonmaken, het onderhoud en de reparaties of alle beschermkappen en veiligheidsvoorzieningen opnieuw aan de compressor gemonteerd zijn en of alle gereedschap opgeruimd is.
- Beschadigde veiligheidsvoorzieningen en machineonderdelen moeten door een erkende vakwerkplaats vervangen of hersteld worden.
- Schakel, alvorens met het onderhoud te beginnen, de compressor uit en laat de verzamelde perslucht uit de tank.

Na de eerste 50 uren van gebruik:
- Controleer of alle schroeven, vooral die op de motorkop en het frame, goed vastzitten.
- Vervang de olie (zie het hoofdstuk “Om de 6 maand”).
- Draai de cilinderschroeven vast als de compressor opgewarmd is.

Eenmaal per week:
- Controleer het oliepeil en vul het reservoir bij indien nodig. Gebruik ENKEL olie van hetzelfde type als de olie in het reservoir (overschrijd hierbij het maximum niveau niet – zie afb. 5).
- Tap het condensatiewater af door het aftapventiel onder aan de tank te openen. Sluit het ventiel opnieuw als er enkel nog lucht naar buiten komt (afb. 7).

Eenmaal per maand (of vaker als de compressor in een omgeving met veel stof wordt gebruikt)**:**
- Demonteer de aanzuigfilter en reinig de verschillende filterelementen of vervang de filter (als hij beschadigd is) (afb. 8).

Filterelement uit PAPIER: blaas perslucht van binnen naar buiten.
Filterelement uit SPONS: was met zeep, spoel uit en laat volledig drogen.
Filterelement uit METAAL: Spoel met een niet vet oplosmiddel en blaas met perslucht.
Gebruik de compressor nooit zonder aanzuigfilter.

Om de 6 maand:
- Vervang de olie (hiervoor moet de compressor warm zijn).
- Haal de peilstok eruit, draai de schroef A los (afb. 9) en vang de gebruikte olie op in een geschikte opvangbak.
- Draai de schroef A opnieuw vast en vul het reservoir met nieuwe olie, tot op het maximale niveau. Originele olie: minerale olie 15W-50. Meng nooit verschillende soorten olie met elkaar.
- Maak alle onderdelen met ribbels of lamellen grondig schoon.
- Controleer de riemspanning

De riemen moeten in het midden ongeveer 10 mm kunnen buigen, als er een last van 3 kg op aangebracht wordt (afb. 10). Stel de riemspanning eventueel af en let hierbij op dat de riemschijven en het vliegwiel juist uitgelijnd blijven. Enkele modellen bevatten geen register voor deze instelling – contacteer in dit geval best een gekwalificeerde technicus.

Om de twee jaar:

- Controleer het terugslagventiel en vervang het afdichtingselement D (afb. 11) indien nodig.
- Controleer het aanzuig- en drukventiel.

Opsporen van stroringen

Storingen	Oplossingen
De druk in de tank daalt.	Controleer alle aansluitingen en draai deze vast. Als het probleem aanhoudt, contacteer dan de technische dienst.
Een luchtlek aan het ventiel van de drukschakelaar terwijl de compressor uitgeschakeld is.	Maak de zitting van het terugslagventiel grondig schoon. Vervang indien nodig het afdichtingsselement.
Een luchtlek aan het ventiel van de drukschakelaar als de compressor langer dan 1 minuut in gebruik is.	Het leegstartventiel is gebroken. Zet de compressor stil en contacteer de technische dienst.
De compressor stopt en start niet opnieuw.	Schakel de stroom uit en druk na enige minuten op de veiligheidsschakelaar van de motor. Als de veiligheidsschakelaar bij het heropstarten terug aanspringt, contacteer dan de technische dienst. De motorwikkeling is doorgebrand; contacteer de technische dienst.
De compressor schakelt niet uit wanneer de P_{max} (max. druk) bereikt wordt. Het veiligheidsventiel springt aan.	De drukschakelaar is misschien defect. Zet de compressor stil en contacteer de technische dienst.
De compressor vult zich niet en warmt te veel op.	De afdichting van de cilinderkop of een ventiel is beschadigd. Zet de compressor onmiddellijk stil en contacteer de technische dienst.
De compressor maakt zeer veel geluid een geeft ritmische metalen slagen.	De lagers zijn vastgeroest. Zet de compressor onmiddellijk stil en contacteer de technische dienst.
De compressor vermindert in toerental en gaat langzamer.	Stel de riemspanning weer correct af.

7 Onderdelen

7.1 Tabel

In de volgende tabel vindt u de artikelnummers van alle componenten. Zie ook de tekeningen op de volgende pagina's, om het gewenste onderdeel terug te vinden.
Bij bestelling van onderdelen, moeten de volgende inlichtingen meegedeeld worden:

	Voorbeeld	
Type (omschrijving) van de compressor	Type van de compressor	ASF 403/50
Nummer van het onderdeel	Positie op de tekening	14
Ander artikelnummer	Ander artikelnummer	213129002
Onderdelentekening	Onderdelentekening	Afdichtingsring Ø52 AP, Set
Aantal te bestellen	Aantal te bestellen	1

Compressor	Zuiger compressor	Aandrijf-motor	Aandrijf-riem	Bescherm-rooster	Druk-schakelaar
AP 703/10/270 V	BK119	2502403	2505330	2501218	2506304
AP 853/10/270 V	BK119	2502553	2505334	2501218	2506304
AP 1003/10/270 V	BK 20	2502553	2505320	2501210	2506304
AP 703/15/270V	BK119	2502403	2505330	2501218	2506304
AP 753/15/270 V	BK 20	2502553	2505318	2501210	2506304
AP 703/10/300 H	BK119	2502403	2505330	2501218	2506304
AP 853/10/300 H	BK119	2502553	2505334	2501218	2506304
AP 1003/10/300 H	BK 20	2502553	2505320	2501210	2506304
AP 703/15/300 H	BK119	2502403	2505330	2501218	2506304
AP 753/15/300 H	BK 20	2502553	2505318	2501210	2506304
AP 703/10/500 H	BK119	2502403	2505330	2501218	2506304
AP 853/10/500 H	BK119	2502553	2505334	2501218	2506304
AP 1003/10/500 H	BK 20	2502553	2505320	2501210	2506304
AP 703/15/500 H	BK119	2502403	2505330	2501218	2506304
AP 753/15/500 H	BK 20	2502553	2505318	2501210	2506304
AP 903/15/500 H	BK 20	2502753	2505320	2501210	2506214
DUO 853/2x100/10	BK 119	-	-	-	-
APBK 703/10/13	BK 119	2502403	2505330	2501218	2506304
APBK 703/15/13	BK 119	2502403	2505330	2501218	2506304
APBK 753/15/13	BK 20	2502553	2505318	2501210	2506304
APBK 1003/10/13	BK 20	2502553	2505320	2501210	2506304

Compressor	Filter-regelaar	Smeerder	Druktank	Leiding	Uitgangs-koppeling	Ketelbodem uitgang
703/10/270 V	-	-	2500271	2507620	2507716	-
AP 853/10/270 V	-	-	2500271	2507620	2507716	-
AP 1003/10/270 V	-	-	2500271	2507620	2507716	-
AP 703/15/270V	-	-	2500275	2507620	2507716	-
AP 753/15/270 V	-	-	2500275	2507620	2507716	-
AP 703/10/300 H	-	-	2500270	2507620	2507716	-
AP 853/10/300 H	-	-	2500270	2507620	2507716	-
AP 1003/10/300 H	-	-	2500270	2507620	2507716	-
AP 703/15/300 H	-	-	2500305	2507620	2507716	-
AP 753/15/300 H	-	-	2500305	2507620	2507716	-
AP 703/10/500 H	-	-	2500500	2507620	2507716	-
AP 853/10/500 H	-	-	2500500	2507620	2507716	-
AP 1003/10/500 H	-	-	2500500	2507620	2507716	-
AP 703/15/500 H	-	-	2500505	2507620	2507716	-
AP 753/15/500 H	-	-	2500505	2507620	2507716	-
AP 903/15/500 H	-	-	2500505	2507620	2507716	-
DUO 853/2x100/10	-	-	-	-	-	-
APBK 703/10/13	-	-	2500022	2507620	2507716	-
APBK 703/15/13	-	-	2500022	2507620	2507716	-
APBK 753/15/13	-	-	2500022	2507620	2507716	-
APBK 1003/10/13	-	-	2500022	2507620	2507716	-
APBK 1203/500/15	-	-	2500022	2507620	2507716	-

7.2 Onderdelen voor compressor BK119

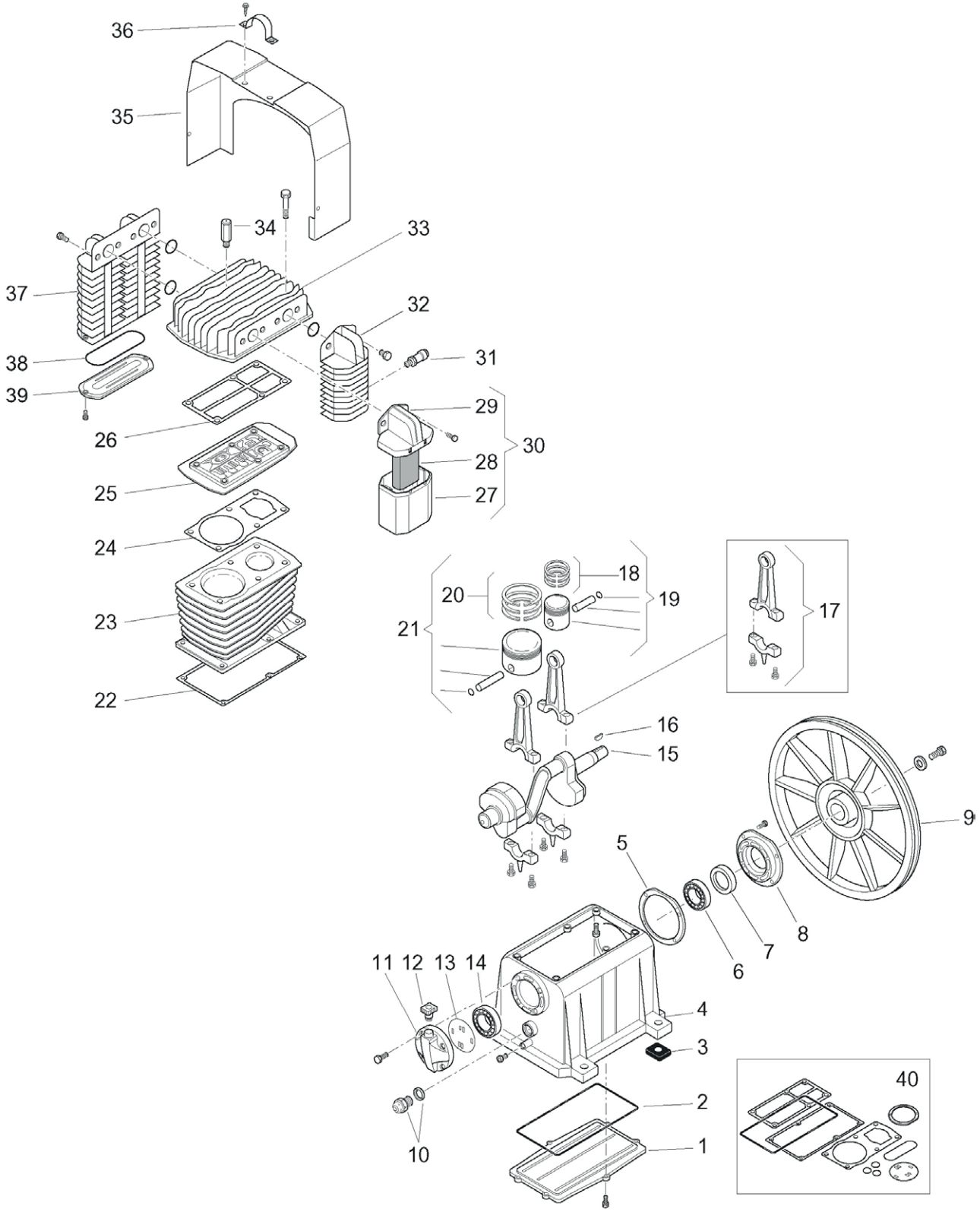

Pos.	Anz.	Artikel-Nr.	Bezeichnung (deutsch)	Bezeichnung (englisch)
	1	5131690200	Kolbenverdichter BK119	
1	1	113153007	Gehäuseabdeckung, unten	LOWER COVER
2	1	113153006	Gehäusedichtung, unten	LOWER COVER GASKET
3	4	113141028	Vibrationsdämpfer	VIBRATION DAMPER
4	1	113153001	Verdichtergehäuse	CASING
5	1	113141022	Gehäusedichtung, vorne	FRONT COVER GASKET
6	1	033015000	Wälzlager 6206	BEARING
7	1	010008000	Wellendichtring	SEAL
8	1	113141007	Gehäuseabdeckung, vorne	FRONT COVER
9	1	013178003	Lüfterrad	FLYWHEEL
10	1	012031000	Ölschauglas G3/4	OIL LEVEL LIGHT
11	1	113141006	Gehäuseabdeckung, hinten	REAR COVER
12	1	012047000	Verschlussschraube, Öleinlass	OIL PLUG
13	1	113141021	Gehäusedichtung, hinten	REAR COVER GASKET
14	1	033027000	Wälzlager 6205	BEARING
15	1	113178006	Kurbelwelle	CRANKSHAFT
16	1	018008000	Passfeder	FEATHER
17	2	413125016	Pleuel, komplett	CONNECTING ROD
18	1	213129002	Kolbendichtringe Ø 52 AP, Set	PISTON RING KIT HP
19	1	413141029	Kolben AP, komplett	COMPLETE PISTON HP
20	1	213129001	Kolbendichtringe Ø 105 BP, Set	PISTON RING KIT LP
21	1	413129023	Kolben BP, komplett	COMPLETE PISTON LP
22	1	113153005	Zylinderblockdichtung, unten	CASING GASKET
23	1	113179001	Zylinderblock	CYLINDER
24	1	113153008	Zylinderblockdichtung, unten	CYLINDER GASKET
25	1	413153004	Ventilplatte	VALVE HOLDER PLATE
26	1	113141017	Zylinderkopfdichtung	HEAD GASKET
27	1	113178012	Ansaugfiltergehäuse	FILTER CONTAINER
28	1	113178013	Filtereinsatz	FILTER CARTRIDGE
29	1	013163018	Filteranschlussstück	FILTER SUPPORT
30	1	317071000	Ansaugfilter, komplett	COMPLETE INTAKE FILTER
31	1	047002000	Sicherheitsventil G1/4 T16,5	SAFETY VALVE (16,5 BAR)
32	1	113163025	Ausblasstutzen	FINAL MANIFOLD
33	1	113178002	Zylinderkopf	HEAD
34	1	047086000	Sicherheitsventil GC1/4 T6	SAFETY VALVE (6 BAR)
35	1	113178004	Antriebsabdeckung	CONVEYOR
36	1	113178011	Schelle	EYEBOLT
37	1	013141039	Zwischenstufenverteiler	MANIFOLD
38	1	010070000	O-Ring 177	O-RING 117
39	1	113141040	Deckel, Zwischenstufenverteiler	MANIFOLD COVER
40	1	213153020	Dichtungs-Set	SET OF GASKETS

7.3 Onderdelen voor compressor BK20

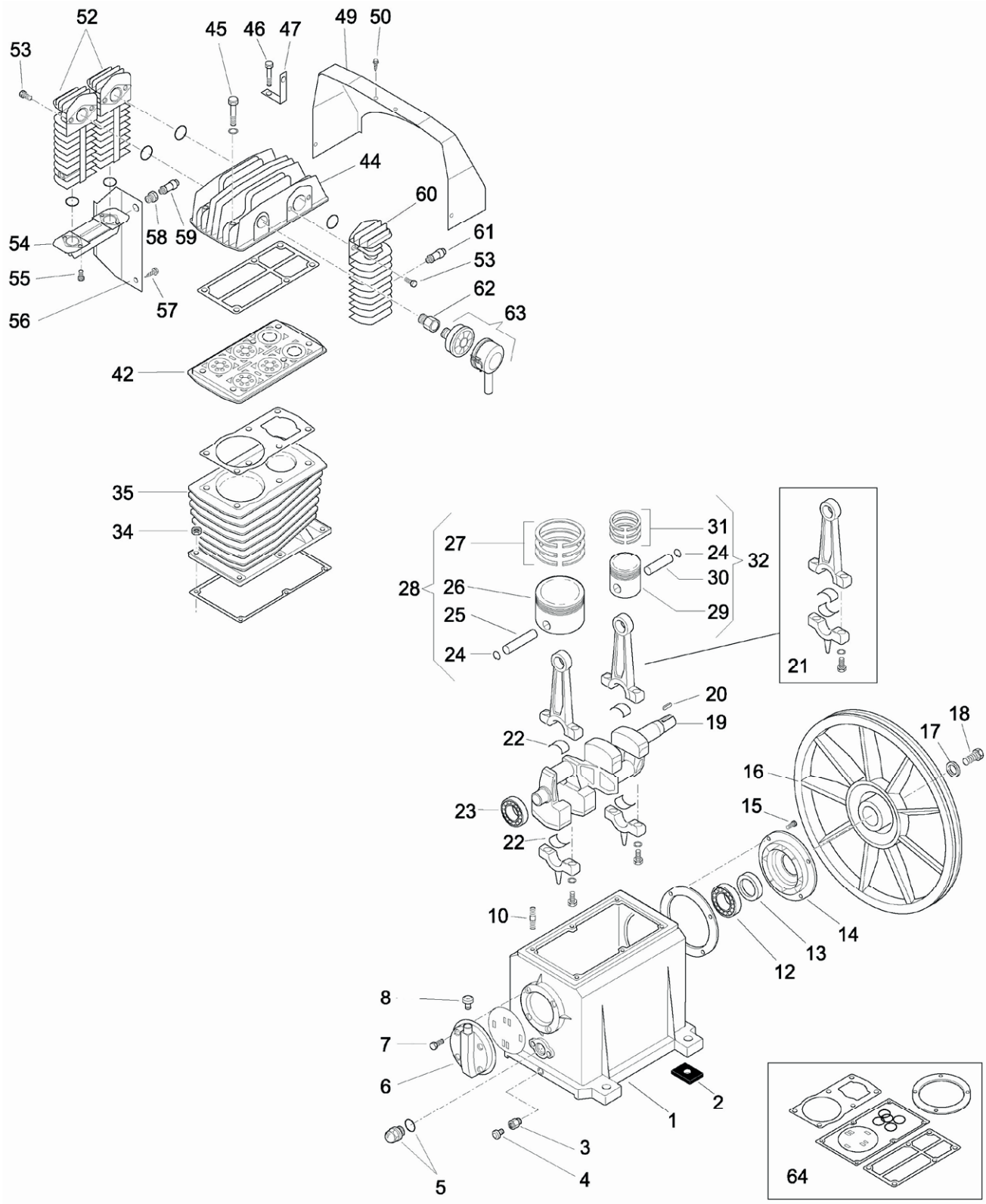

Pos.	Anz.	Artikel-Nr.	Bezeichnung (deutsch)	Bezeichnung (englisch)
		5131460000	Kolbenverdichter BK20	
1	1	113146001	Verdichtergehäuse	CASING
2	4	113146016	Vibrationsdämpfer	VIBRATION DUMPER
3	1	199540000	Anschlussnippel R1/4 MF	FITTING
4	1	012022000	Ö-Ablassschraube G1/4"	OIL PLUG
5	1	012031000	Ölschauglas G3/4	OIL LIGHT
6	1	113146004	Gehäuseabdeckung, hinten	REAR COVER
7	4	014013022	Schraube M6X25 TAP-TITE	SCREW
8	1	012047000	Verschlussschraube, Öleinlass	OIL PLUG
10	6	113146051	Gewindebolzen M10X45	STUD BOLT
12	1	033037000	Wälzlager 6208 (408018)	BEARING
13	1	010018000	Wellendichtring 4062/10	SEAL
14	1	113146003	Gehäuseabdeckung, vorne	FRONT COVER
15	4	114001043	Schraube M8X25	SCREW
16	1	113146006	Lüfterrad BK20	FLYWHEEL
17	1	014005022	Scheibe 12,5X48X5	WASHER
18	1	014001081	Schraube M12X25	SCREW
19	1	113146005	Kurbelwell	CRANKSHAFT
20	1	018005000	Passfeder A12X8X40	FEATHER
21	2	413146033	Pleuel, komplett	CONNECTING ROD
22	2	113139009	Pleuellager	CON. ROD BEARING
23	1	033036000	Wälzlager 6207 (357217)	BEARING
24	4	015012000	Wellensicherungsring	CIRCLIP
25	1	113121057	Kolbenlagerbolzen BP 22X92	GUDGEON PIN LP
26	1	113121054	Kolben Ø 120 BP	PISTON Ø120 LP
27	1	213121002	Kolbendichtringe Ø 120 , Set BP	PISTON RING SET LP
28	1	413121054	Kolben BP, komplett	COMPLETE PISTON LP
29	1	113146030	Kolben Ø 60 AP	PISTON Ø60 HP
30	1	113146031	Kolbenlagerbolzen AP 22X50,5	GUDGEON PIN HP
31	1	213146004	Kolbendichtringe Ø 60 , Set AP	PISTON RING SET HP
32	1	413146030	Kolben AP, komplett	COMPLETE PISTON HP
34	6	014003005	Mutter M10	NUT
35	1	113146002	Zylinderblock	CYLINDER
42	1	413146019	Ventilplatte	COMPL. VALVE HOLDER PLATE
44	1	113146007	Zylinderkopf	HEAD
45	6	014010063	Schraube M10X100	SCREW
46	1	014011043	Schraube M6X70	SCREW
47	1	113144012	Schelle	EYEBOLT

Pos.	Anz.	Artikel-Nr.	Bezeichnung (deutsch)	Bezeichnung (englisch)
49	1	113146018	Antriebsabdeckung	CONVEYOR
50	4	014006081	Schraube 4,8X12,7	SCREW
52	2	113146008	Zwischenstufenverteiler	MANIFOLD
53	6	014001043	Schraube M8X25	SCREW
54	1	113146009	Deckel, Zwischenstufenverteiler	MANIFOLD COUPLING
55	4	014001041	Schraube M8X20	SCREW
56	1	199672000	Abdeckplatte	CONVEYOR PLATE
57	1	014013024	Schraube M6X10	SCREW
58	1	011031000	Reduzierstück G1X1/4	REDUCTION
59	1	047086000	Sicherheitsventil GC1/4 T6	RELIEF VALVE
60	1	113146010	Ausblasstutzen	FINAL MANIFOLD
61	1	047002000	Sicherheitsventil G1/4 T16,5	RELIEF VALVE
62	1	113146026	SUPPORTO Filteranschlussstück	FILTER SUPPORT
63	1	317011000	Ansaugfilter	INTAKE FILTER
64	1	213146001	Dichtungs-Set	GASKETS SET

8 Klachten en waarborg

Naast de juridische klachten van de klant tegen de verkoper geeft AIRCRAFT geen andere garantie dan deze in dit document genoemde of van een contractuele regeling.
De garantieperiode bij professioneel gebruik bedraagt 6 maand.

1. De bezwaar- of waarborgprocedure gebeurt naar keuze van AICRAFT of rechtstreeks met AICRAFT of met één van zijn verdelers.
   Gebrekkige producten of onderdelen worden hersteld of geruild. De geruilde producten of onderdelen worden weer ons eigendom.
2. Voor iedere klacht moet u een aankoopbewijs verschaffen. Dit moet met de computer gemaakt zijn en erop moeten zich de aankoopdatum, het soort machine et eventueel het serienummer bevinden. Zonder aankoopbewijs kan geen enkel herstelwerk gebeuren.
3. De klachten worden niet aanvaard in volgende gevallen:
   - Misbruik van het product, bijvoorbeeld overbelasting van een apparaat
   - Eigen fout wegens misbruik of het niet naleven van de handleiding
   - Nalatigheid of misbruik van een ongeschikt materieel
   - Niet toegelaten wijzigingen of herstellingen
   - Onvoldoende inrichting of beveiliging van de machine
   - Het niet naleven van de inrichting- en gebruiksvoorwaarden
   - Atmosferische elektrische schok, overspanning, bliksem of chemische invloed
4. De klachten worden niet aanvaard en de waarborg werkt ook niet in volgende gevallen:
   - Normaal versleten onderdelen zoals riemen, kogellegers, lampen, filters, verbindingsstukken, enz.
   - Niet-reproduceerbare softwarefouten.
5. Herstelwerken die door AICRAFT of één van zijn medewerker gevoerd worden onder een aanvullende garantie betekenen geen erkenning van een fabricagefout. Die herstelwerken stoppen en/of onderbreken de waarborgperiode niet.
6. Als één van de hierboven bepalingen was ondoeltreffend en/of voldoende of gedeeltelijk waardeloos zou de wil van de borg gelden en het blijft beperkt tot de in dit document beschreven klachten en waarborg.

9 EG conformiteitsverklaring

De fabrikant/ verdeler: **AIRCRAFT Kompressorenbau und Maschinenhandel GmbH**
Gewerbestrasse Ost 6
A-4921 Hohenzell

Verklaart hierbij dat het volgende product:

Naam van het product:

AIRPROFI 703/300/10 H	AIRPROFI 853/300/10 H	AIRPROFI 1003/300/10 H
AIRPROFI 703/300/15 H	AIRPROFI 753/300/15 H	AIRPROFI 1203/500/15 H
AIRPROFI 703/500/10 H	AIRPROFI 853/500/10 H	AIRPROFI 1003/500/10 H
AIRPROFI 703/500/15 H	AIRPROFI 753/500/15 H	AIRPROFI 903/500/15 H
AIRPROFI DUO 703/2x100/10, K, KK	AIRPROFI DUO 853/2x100/10, K, KK	
AIRPROFI 703/270/10 V	AIRPROFI 853/270/10 V	AIRPROFI 1003/270/10 V
AIRPROFI 703/270/15 V	AIRPROFI 753/270/15 V	
AIRPROFI BK 703/13/10	AIRPROFI BK 703/13/15	AIRPROFI BK 753/13/15
AIRPROFI BK 1003/13/10	AIRPROFI 703/100/10 H	AIRPROFI 853/100/10 H

Machine type: Compressor

Serienummer: _____

Bouwjaar: _____

Overeenstemt met de bestemming van de volgende richtlijnen, met inbegrip van deze betreffende het tijdstip van de verklaring der geldende veranderingen.

Relevante richtlijnen:	**2006/42/EG**	Machine richtlijn
	2006/95/EG	Laagspanning richtlijn
	2004/108/EG	Elektromagnetische compatibiliteit
	2009/105/EG	Eenvoudige druktanken
	1997/23/EG	Drukgereedschap

De volgende geharmoniseerde normen werden toegepast:

EN 12100-1	Machineveiligheid - Basisbegrippen, algemene ontwerpbeginselen - Deel 1: Basisterminologie, methodologie.
EN 12100-2	Machineveiligheid - Basisbegrippen, algemene ontwerpbeginselen - Deel 2: Technische beginselen en specificaties.
EN 1012-1	Compressoren en vacuümpompen - Veiligheidsvereisten - Deel 1: Compressoren
EN 60335-1	Veiligheid van elektrische toestellen voor huishoudelijk gebruik en gelijksoortige doeleinden - Deel 1: Algemene vereisten.
EN 55014-1:2006	Elektromagnetische compatibiliteit - Vereisten voor huishoudelijke toestellen, elektrisch gereedschap en gelijksoortige apparaten - Deel 1: Emissies.
EN 55014-2:1997 + A1:2001	Elektromagnetische compatibiliteit - Vereisten voor huishoudelijke toestellen, elektrisch gereedschap en gelijksoortige apparaten - Deel 2: Immuniteit.
EN 61000-3-2:2006	Elektromagnetische compatibiliteit (EMV) - Deel 3-2: Grenswaarden - Grenswaarden voor emissie van harmonische stromen (Gereedschap-Ingangsstroom <= 16A per fase)
EN 61000-3-3-2008	Elektromagnetische compatibiliteit (EMV) - Deel 3-3: Grenswaarden - Begrenzing van spanningsschommelingen en flikkering in openbare laagspanningsnetten voor apparaten met nominale stroom <= 16A per fase en zonder voorwaardelijke aansluiting.
EN 60204-1	Machineveiligheid - Elektrische uitrusting van machines - Deel 1: algemene vereisten (IEC 60204-1:2005)

Verantwoordelijk voor de documentatie: Technische afdeling, Gewerbestrasse Ost 6, A-4921 Hohenzell

Hohenzell, 18/04/2011

Klaus Hütter
(Directie)

Hallstadt, 18/04/2011

Kilian Stürmer
(Directie)