MW TOOLS

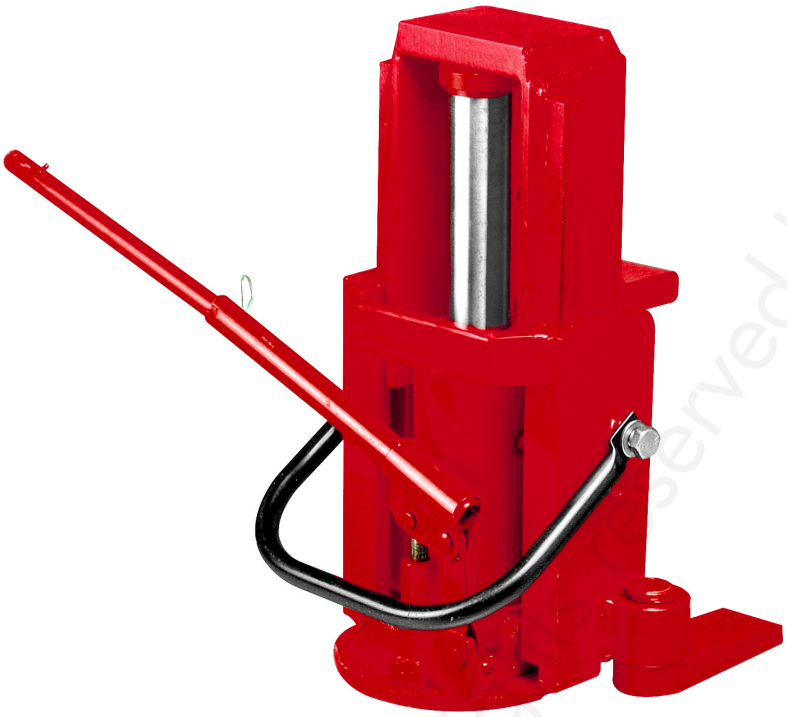

HANDLEIDING - MODE D'EMPLOI - MANUAL

MK3 (716190003)
MK8 (716190008)

Machinekrik
Cric pour machine
Toe jack

Copyrighted document All rights reserved by FBC

NL P.02 Gelieve te lezen en voor later gebruik bewaren
FR P.03 Veuillez lire et conserver pour consultation ultérieure
EN P.04 Please read and keep for future reference

VYNCKIER.BIZ
THE PROFESSIONAL
THE WORKPLACE

1 Veiligheidsvoorschriften

Voor uw veiligheid en een correct gebruik van het toestel, lees deze handleiding aandachtig.

Opmerking:
Alle informatie in dit document is gebaseerd op gegevens die bij het ter perse gaan beschikbaar waren. De fabrikant behoudt zich het recht voor zijn producten op elk ogenblik te wijzigen zonder voorafgaande kennisgeving en zonder dat dit aanleiding geeft tot boetes. Neem contact op met de fabrikant voor eventuele updates.
De krik is bedoeld voor zwaar gebruik en heeft een verstelbare hefvoet en een superlaag profiel. Alvorens de krik te gebruiken, moet u de gebruiksanwijzing lezen en begrijpen.

- Dit type krik is ontworpen om te heffen. Na het hijsen moet een ander steunmiddel worden gebruikt om de last te ondersteunen. Werk niet onder de last als er geen andere steun is dan de krik.
- Overbelast de krik nooit. De krik wordt geleverd met een overbelastingsbeveiliging. De krik zal de last niet opheffen als deze de nominale capaciteit van de krik overschrijdt.
- De krik moet worden gebruikt op een stevige, vlakke ondergrond, die het gewicht van de last kan dragen.
- Gebruik bij temperaturen tussen -5 °C en 45 °C machineolie N15 (GB443-84). Gebruik bij temperaturen tussen -20 °C en -5 °C mengbobineolie.
- De bediener moet de veiligheidsvoorschriften kennen en in acht nemen.

2 Specificaties

Model	**MK3**	**MK8**
Capaciteit	3 ton	8 ton
Minimale hoogt	15 mm	20 mm
Hefhoogte	140 mm	140 mm
Netto gewicht	21,5 kg	28,5 kg
Afmetingen (l x b x h)	250 x 231 x 233 mm	271 x 251 x 261 mm

3 Bediening

1. Steek het ingekeepte uiteinde van de hendel in de ontlastklep en draai de klep vast door met de klok mee te draaien.
2. Steek de hendel in de bus en de zuiger. Zie figuur 1. De zuigerstang wordt door de op-en-neergaande beweging van de hendel gestaag in beweging gebracht en zo wordt de last opgetild. Het is zo ontworpen dat de zuigerstang stopt met stijgen wanneer de gewenste hoogte is bereikt.

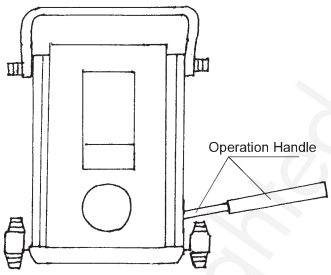

Figure 1

3. Laat de zuiger zakken door de ontlastklep tegen de klok in te draaien met het ingekeepte uiteinde van de hendel. Laat het langzaam los als de krik belast is, om ongelukken te voorkomen.

4 Onderhoud en reparatie

- Voordat u olie toevoegt of de olie vervangt, moet u de hydraulische krik uit het frame. Plaats de krik in horizontale positie, verwijder de vuldop en giet er gefilterde olie in met de olispuit met lange hals. Plaats de vuldop terug.
- Als de lucht moet worden afgevoerd, opent u gewoon de olievuldop.

Copyrighted document All rights reserved by EBC

FR

1 Consignes de sécurité

Pour votre sécurité et une utilisation correcte de l'appareil, lisez attentivement ce manuel.

Remarque :
Toutes les informations contenues dans ce document sont basées sur les données disponibles au moment de l'impression. Le fabricant se réserve le droit de modifier ses produits à tout moment sans préavis et sans encourir de sanction. Veuillez vérifier auprès du fabricant les éventuelles mises à jour.
Ce cric est destiné à un usage intensif et possède un pied de levage réglable et un profil super bas. Avant son utilisation, vous devez lire et comprendre le manuel d'utilisation.

- Ce type de cric est conçu pour le levage. Un autre support doit être utilisé après le levage pour soutenir la charge. Toute opération sous la charge est interdite en l'absence de support autre que le cric.
- Ne surchargez jamais le cric. Une protection contre la surcharge est fournie avec le cric. Le cric ne soulèvera pas la charge si elle dépasse la capacité nominale du cric.
- Le cric doit être utilisé sur une surface ferme et plane, qui peut supporter le poids de la charge.
- À une température de -5 °C à 45 °C, utilisez une huile pour machine N15 (GB443-84). À une température de -20 °C à -5 °C, utilisez une huile de bobine composée.
- L'opérateur doit connaître et respecter les consignes de sécurité.

2 Spécifications

Modèle	**MK3**	**MK8**
Capacité	3 tonnes	8 tonnes
Hauteur minimale	15 mm	20 mm
Hauteur de levage	140 mm	140 mm
Poids net	21,5 kg	28,5 kg
Dimensions (L x l x h)	250 x 231 x 233 mm	271 x 251 x 261 mm

3 Utilisation

1. Insérez l'extrémité crantée du levier dans la soupape de décharge et serrez la soupape en tournant dans le sens des aiguilles d'une montre.
2. Insérez le levier dans la douille et le piston. Voir figure 1. La tige du piston est soutenue par le mouvement de haut en bas du levier, et la charge est ainsi soulevée. Le système est conçu de telle sorte que la tige du piston cesse de monter lorsque

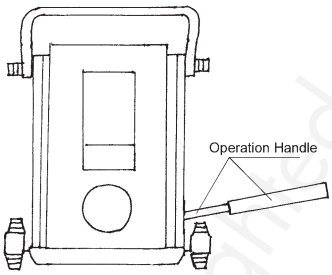

Figure 1

la hauteur requise est atteinte.
3. Abaissez le piston en tournant la soupape de décharge dans le sens inverse des aiguilles d'une montre avec l'extrémité crantée du levier. Relâchez lentement si le cric est en charge, pour éviter les accidents.

4 Entretien et réparations

- Avant d'ajouter ou de remplacer l'huile du cric, retirez le cric hydraulique de son cadre. Placez le cric à l'horizontale, enlevez le bouchon de remplissage et versez de l'huile filtrée avec le graisseur à long col. Remettez le bouchon.
- S'il faut purger l'air, il suffit d'ouvrir le bouchon d'huile.

Copyrighted document All rights reserved by EBC

1 Safety instructions

For your safety and correct operation, please carefully read the manual before use.

Note:
All of the information reported herein is based on data available at the time of printing. The factory reserves the right to modify its own products at any time without notice or incurring in any sanction. Please verify with the factory for possible updates.
This toe jack is a kind of heavy-duty jack with an adjustable & super low profile lifting toe. Before operation, please read and fully understand this instruction manual.

- This kind of jack is used for lifting, another method should be provided for the load after a work is raised, any operation under the work is forbidden before such method is applied.
- Overloading is never allowed for the jack. An overloading protection device is provided with the jack. The jack will not raise a work if the load exceeds the rated weight.
- The jack must be used on a firm and plain place, which can bear the load.
- At an ambient temperature of –5 °C to 45 °C, machine oil of N15 (GB443-84) should be used, at an ambient temperature of –20 °C to –5 °C, compound bobbin oil should be used.
- Operation person should be trained upon safety instruction.

2 Specifications

Model	**MK3**	**MK8**
Capacity	3 ton	8 ton
Minimum height	15 mm	20 mm
Lifting height	140 mm	140 mm
Net weight	21.5 kg	28.5 kg
Dimensions (l x w x h)	250 x 231 x 233 mm	271 x 251 x 261 mm

3 Operation

1. Insert the notched end of the handle into the release valve and tighten the release valve by turning it clock-wise.
2. Insert operation handle into the socket and the piston. Refer to figure 1. The piston rod is steadily by the up-and-down movement of the handle and a work is thus raised. It is so designed that the piston rod will stop rising when the required height is reached.

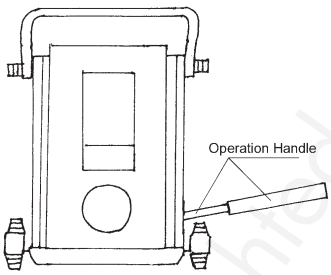

Figure 1

3. Lower the piston by turning the release valve counterclockwise with the notched end of the handle. Slacken it slowly when a load is applied otherwise accident will occur.

4 Maintenance and repair

- Before refilling or changing the oil of the jack, take out hydraulic bottle jack from the supporting frame. Let the bottle jack horizontal, take off the oil plug and put the filtered oil with long-neck oiler and put on the oil plug.
- If discharging air is required, just open the oil plug.

Copyrighted document All rights reserved by EBC

MW TOOLS

NL 5 Onderdelen
FR 5 Pièces détachées
EN 5 Spare parts

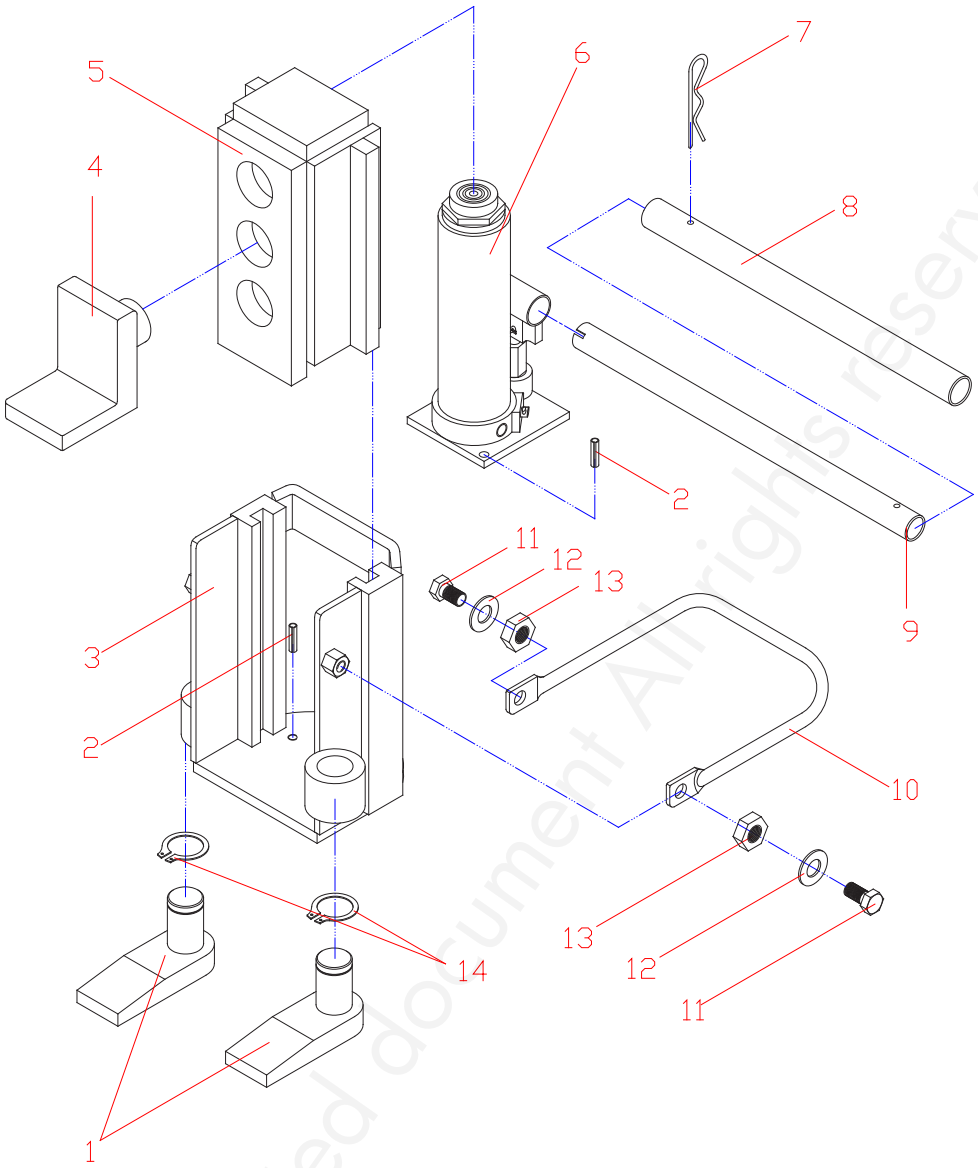

No.	Description	Qty'	No.	Description	Qty'
1	Supporting foot	2	8	Pumping Handle	1
2	Pin	2	9	Pumping Handle	1
3	Base	2	10	Portable Handle	1
4	Moveable fork	1	11	Screw	2
5	Cover	1	12	Washer	2
6	Jack ass'y	1	13	Nut	2
7	Spring pin	1	14	Retaining ring	2

Copyrighted document All rights reserved by FBC