HANDLEIDING

O137 (724564167)

Garagekraan

Copyrighted document - All rights reserved by FBC

VYNCKIER.BIZ
THE PROFESSIONAL
THE WORKPLACE

U kunt al onze handleidingen downloaden
op www.vynckier.biz

Inhoud

1 Voorwoord 3
1.1 Symbolen 3
1.2 Belangrijke opmerkingen 3
1.3 EG-conformiteitsverklaring 4
1.4 Omschrijving van het product 4
1.5 Typeplaatje 5
2 Toepasselijk gebruik 5
2.1 Toegestane toepassingen 5
2.2 Oneigenlijke gebruiken 6
3 Algemene veiligheidsvoorschriften 6
3.1 Kleding en individuele beschermingen 9
3.2 Geluidsniveau 9
4 Technische fiche en veiligheidsvoorzieningen 10
5 Transport 11
6 De kraan uitpakken 11
6.1 Positie van de zelfklevende etiketten 12
7 Inbedrijfstelling 13
8 Werking van de kraan 14
8.1 Heffen 14
8.2 Laten zakken 14
8.3 De lengte van de hefarm instellen 14
9 Routinematig onderhoud 15
10 Tabel voor het oplossen van problemen 16
11 Buitenbedrijfstelling 18
12 Opnieuw inbedrijfstelling 18
13 Tests 18
14 Hydraulisch schema 19
15 Onderdelen 20
15.1 Onderdelentekening pomp 20
15.2 Onderdelenlijst pomp 21
15.3 Onderdelentekening kraan 22
15.4 Onderdelenlijst kraan 23
16 Periodieke inspectie 24

Copyrighted document - All rights reserved by FBC

1 Voorwoord

U heeft een OMCN product gekocht, dank u voor uw vertrouwen.
Lees de instructies in deze handleiding goed door en neem ze in acht voordat u eender welke handeling met het toestel uitvoert.

1.1 Symbolen

De volgende signalen in de handleiding geven de aanwezigheid aan van omstandigheden of situaties met meer of minder gevaar, of geven bijzonder belangrijke informatie aan.

GEVAAR!
Het niet naleven van deze signalen kan tot gevaren voor de gezondheid, dodelijke letsels of permanente schade leiden.

WAARSCHUWING!
Het niet naleven van dit symbool kan ongevallen veroorzaken.

Het niet naleven van dit symbool kan materiële schade veroorzaken.

Nuttige informatie.

1.2 Belangrijke opmerkingen

Deze handleiding is een integraal deel van het product. Bewaar ze op een veilige plaats voor raadpleging tijdens de hele levensduur van het product.
In geval van verlies of beschadiging van deze handleiding, vraag uw OMCN verdeler om extra exemplaren van de handleiding.
Als de eigenaar van het product verandert, moet de handleiding aan de nieuwe gebruiker worden overhandigd.
Bewaar deze handleiding tijdens de hele levensduur van de kraan, op een frisse en droge plaats. Het is verboden om deze handleiding te wijzigen of te beschadigen.
In geval van twijfel over montage, inbedrijfstelling, gebruik of onderhoud van de kraan, neem dan contact op met uw OMCN verdeler.
Het niet naleven van de aanwijzingen in deze handleiding annuleert de garantie.
Voordat u eender welke handeling met de kraan uitvoert, lees de instructies van deze handleiding aandachtig, omdat deze belangrijke instructies bevat over gebruiksveiligheid en inbedrijfstelling van de apparatuur.
Naast de instructies in de bovengenoemde handleiding is het verplicht om alle wettelijke bepalingen en richtlijnen met betrekking tot preventie en veiligheid op het werk in acht te nemen die van kracht zijn in het land waar de machine wordt gebruikt.
De montage, de inbedrijfstelling, het onderhoud en de periodieke controle van de kraan moeten worden uitgevoerd door geautoriseerd personeel dat gekwalificeerd is op professioneel niveau en speciaal is opgeleid om dit soort handelingen uit te voeren.
De gebruiksaanwijzing moet altijd in de onmiddellijke nabijheid van de machine worden bewaard, zodat deze gemakkelijk kan worden geraadpleegd door bevoegd personeel voor de installatie, het gebruik, het onderhoud en de reiniging van de machine.
OMCN S.p.A. wijst alle verantwoordelijkheid af voor alle directe of indirecte schade aan personen, dieren of zaken, als gevolg van het niet naleven van de instructies in deze handleiding.

OMCN S.p.A. wijst alle verantwoordelijkheid af voor eventuele schade aan personen of zaken die het gevolg is van onjuist gedrag en/of gebruik van de machine als gevolg van een verkeerd begrip van de vertaling van deze handleiding ten opzichte van de oorspronkelijke Italiaanse versie.

Copyrighted document - All rights reserved by FBC

1.3 EG-conformiteitsverklaring

Een EG-conformiteitsverklaring wordt met ieder apparaat meegeleverd.
De volgende richtlijnen worden op deze verklaring vermeld:
2006/42/EG
EN 349:1993+A1:2008
EN ISO 4413:2010
EN ISO 12100:2010
EN ISO 13857:2008

1.4 Omschrijving van het product

O137 is een handbediend hydraulisch apparaat, ontwikkeld en gebouwd voor gebruik in overeenstemming met hoofdstuk 2: "Toepasselijk gebruik".
Het bestaat uit een onderstel, een steunkolom et een hefarm met een arm die in vier standen kan worden versteld.
De hefarm wordt omhoog en omlaag gebracht door middel van een hydraulische cilinder en een handpomp.
De machine is uitgerust met vier wielen, waarvan twee zwenkwielen, om de bewegingen te vergemakkelijken.

1. Onderstel
2. Kolom
3. Hefarm
4. Uittrekbare arm
5. Armbevestigingsstift met veiligheidspin
6. Haak
7. Bedieningshendel voor het heffen
8. Bedieningshendel voor het laten zakken
9. Handgreep voor de verplaatsingen
10. Handleiding
11. EG-markering

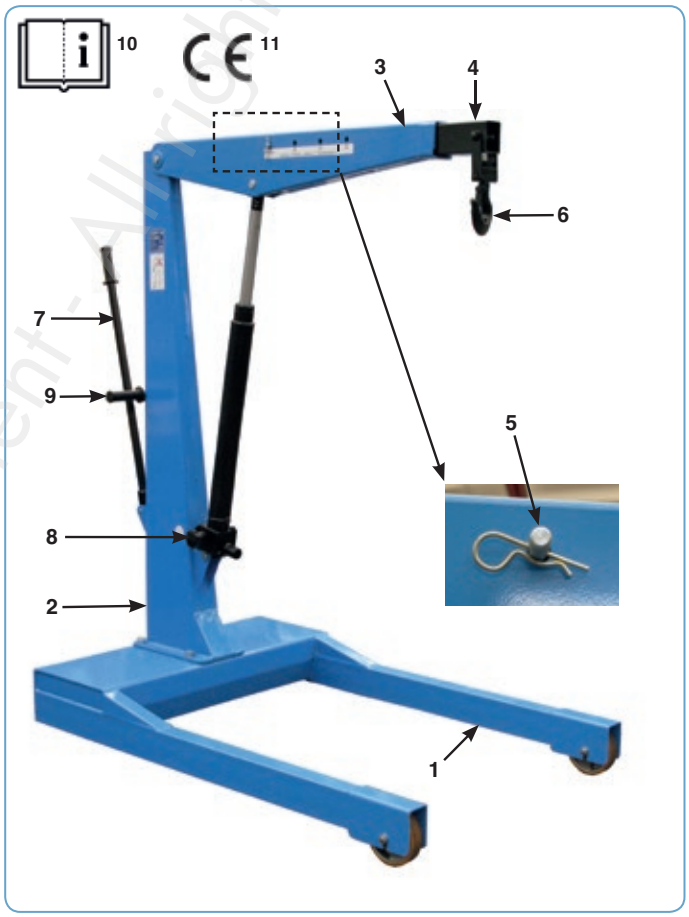

Afbeelding 1

Copyrighted document - All rights reserved by FBC

1.5 Typeplaatje

De kraan is voorzien van een typeplaatje (afb. 2), waarop de volgende gegevens worden vermeld:

A. Algemeen, adres van de fabrikant
B. Model
C. Hefvermogen
D. Bouwjaar
E. Partijnummer
F. EG-markering
G. Lees de handleiding aandachtig voor gebruik

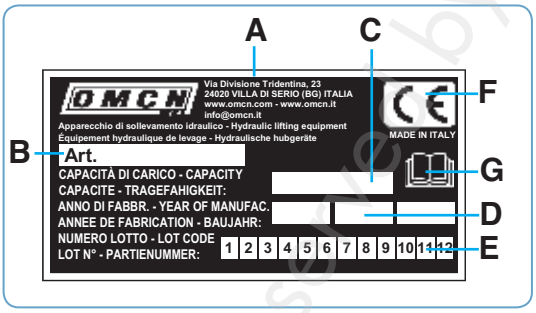

Afbeelding 2

WAARSCHUWING!
Het is verboden om het typeplaatje te wijzigen, vervalsen of verwijderen. Het plaatje moet altijd schoon zijn, zodat de opschriften perfect leesbaar zijn.

2 Toepasselijk gebruik

De toepassingen die zijn toegestaan door de fabrikant die de machine heeft ontwikkeld en gebouwd zijn vermeld in de toegestane toepassingen.
Het gebruik van de kraan is alleen veilig als de gebruiker en alle blootgestelde personen zich strikt houden aan het toegestane gebruik.
De fabrikant heeft hiervoor ook, op basis van zijn eigen ervaring, redelijkerwijze voorzienbaar oneigenlijk gebruik opgesomd.
In de volgende paragrafen wordt dus niet alleen het toegestane gebruik opgesomd, maar ook, ter illustratie en niet uitputtend, het redelijkerwijs te verwachten oneigenlijke gebruik.

2.1 Toegestane toepassingen

De hydraulische garagekraan is ontworpen en gebouwd voor het heffen van specifieke, niet-ophangende lasten binnen de grenzen van de door de fabrikant opgegeven capaciteit, en voor eventueel later transport.
Onder bepaalde belasting wordt verstaan een belasting waarvan het gewicht en de positie van het zwaartepunt bekend en bepaald zijn.
De kraan is niet ontworpen om een deel van een geheel op te tillen.
De last mag alleen met behulp van de haak aan de hefarm worden opgetild op een zodanige wijze dat het zwaartepunt binnen de verticale projectie van de basis van de kraan hangt (1, afb. 3).
De last moet worden opgetild en getransporteerd zonder te oscilleren.
Het draagvermogen van de kraan varieert afhankelijk van de lengte waarop de hefarm is ingesteld. Er zijn vier vooraf ingestelde lengtes, zie hoofdstuk 4: “Technische gegevens en veiligheidsvoorzieningen”.
De lengte van de hefarm moet worden bepaald aan de hand van de te hijsen last.

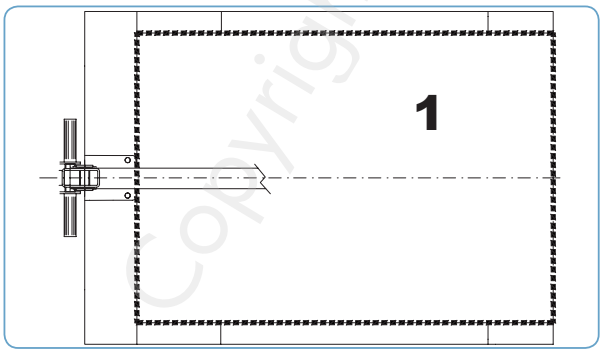

Afbeelding 3

Copyrighted document - All rights reserved by FBC

WAARSCHUWING!
Gebruik dat niet uitdrukkelijk in deze handleiding wordt vermeld, moet worden beschouwd als oneigenlijk en dus verboden: de fabrikant wijst alle verantwoordelijkheid af voor schade, direct of indirect, aan personen, dieren of zaken die door oneigenlijk gebruik worden veroorzaakt.

2.2 Oneigenlijke gebruiken

Hieronder volgt een illustratieve en niet-uitputtende lijst met voorbeelden van redelijkerwijs te verwachten misbruik.
Hijsen en dragen is verboden:
- Ladingen die meer wegen dan de lengte die wordt toegestaan door de armlengte,
- Ladingen waarvan het zwaartepunt zich buiten de verticale projectie van het onderstel bevindt,
- Ladingen waarvan het zwaartepunt niet met zekerheid kan worden bepaald,
- Ladingen die oscilleren,
- Mensen en/of dieren,
- Ladingen met mensen en/of dieren aan boord,
- Potentieel gevaarlijke materialen (ontvlambaar, bijtend, enz.),
- Gesmolten metalen, zuren, stralende materialen, breekbare lasten,
- Voorwerpen die vloeistoffen bevatten.

Het is verboden om de kraan te gebruiken onder de volgende omstandigheden:
- Lading die niet stevig aan de haak is bevestigd (bijv. ontgrendelde musketonhaak),
- Uittrekbare arm die niet of onjuist met de veiligheidspin is beveiligd,
- Een lading opheffen samen met andere heftuigen,
- Het verplaatsen van een onbeveiligde lading,
- Het trekken van geblokkeerde, verzonken of gelijmde ladingen,
- Gewicht toevoegen aan de opgehangen lading.

3 Algemene veiligheidsvoorschriften

WAARSCHUWING!
Het is verplicht om onderstaande algemene veiligheidsvoorschriften en voorzorgmaatregelen in acht te nemen: iedereen die de instructies in deze handleiding niet opvolgt, kan schade veroorzaken aan zichzelf en/of aan mensen, dieren of zaken.

Het gebruik van de apparatuur is allen toegestaan in de volgende gevallen:

- Het gebruik van de apparatuur is alleen toegestaan voor geautoriseerd personeel dat speciaal is geïnstrueerd en geautoriseerd en dat in goede gezondheid verkeert.
- Het gebruik van de apparatuur is alleen toegestaan voor bedieners en gebruikers die de inhoud van deze handleiding volledig hebben gelezen, begrepen en geassimileerd.
- De apparatuur mag alleen binnenshuis worden gebruikt, beschermd tegen atmosferische invloeden zoals sneeuw, regen, wind, enz.
- De kraan mag slechts door één bediener tegelijk worden gebruikt en verplaatst. Het is verboden de kraan door twee of meer personen tegelijk te gebruiken.

Het is verplicht:

- Zorg ervoor dat het oppervlak waarop de kraan wordt gebruikt solide, vlak, horizontaal, schoon en perfect waterpas is, en dat het de maximale belasting kan dragen die tijdens het gebruik wordt verwacht.
- Controleer voor het gebruik van de kraan of de dragende onderdelen in perfecte staat zijn, anders mag u de kraan niet gebruiken.
- Controleer voor het gebruik van de machine of de geïnstalleerde veiligheidsvoorzieningen goed werken: in geval van een storing is het verboden om enige handeling met de machine uit te voeren.
- Voordat u met de kraan gaat werken, moet u ervoor zorgen dat het werkgebied voldoende verlicht is (d.w.z. dat het niet onderhevig is aan fel of verblindend licht).

Copyrighted document - All rights reserved by OMC

- Tijdens het gebruik moet worden gecontroleerd of er geen gevaarlijke omstandigheden zijn voor de blootgestelde personen. Als dit het geval is, stop de machine dan onmiddellijk en verplaats mensen weg.
- Het is essentieel om ervoor te zorgen dat er geen obstakels zijn in het werkgebied van de machine.
- Het is verplicht om, wanneer er ongewone geluiden of storingen worden opgemerkt, elke lopende operatie onmiddellijk te stoppen en de oorzaak van deze onregelmatigheden te onderzoeken.
  Vermijd in geval van twijfel het uitvoeren van onjuiste handelingen en neem contact op met de technische hulpdienst van de fabrikant.
- Voor het gebruik van de apparatuur is het van essentieel belang dat u alle gegevens over het gewicht en de kenmerken van de te hijsen en/of te transporteren lading verkrijgt.
- U moet het traject van de lading tijdens de opstijging en de afdaling voortdurend in de gaten houden.
- U dient de steun te plaatsen waarmee u de lading in de haak kunt hijsen met de musketonhaak op slot. Zorg er tijdens het gebruik voor dat de musketonhaak te allen tijde vergrendeld blijft.
- Zorg er bij het aanhaken van de last voor dat deze zo wordt opgetild dat onbalans, vallen, breken, uitglijden en per ongeluk rollen wordt voorkomen.
- Zorg er bij het gebruik van hijsgereedschappen voor dat het hijsgereedschap is goedgekeurd, in perfecte staat is en geschikt is voor de te hijsen last. Zie de gebruiksaanwijzing van de hijsaccessoires.
- Het gewicht van de hijsgereedschappen moet worden opgenomen in het totale gewicht van de te hijsen last.
- Voordat de kraan wordt verplaatst, moet de lading zo dicht mogelijk bij de grond worden gebracht om het zwaartepunt naar beneden te verplaatsen. Wanneer de machine onbelast is, moet de arm volledig worden neergelaten voordat de machine wordt verplaatst.
- Zorg er bij het verplaatsen van de kraan voor dat het zwaartepunt van de lading altijd binnen de verticale projectie van het onderstel van de kraan blijft.
- Let er bij het verplaatsen en/of optillen op dat de lading niet slingert. Als de lading slingert, stop dan elke beweging onmiddellijk (afb. 4)!
- Wanneer de machine in beweging is, moet u zeer langzaam te werk gaan, waarbij u een regelmatig traject volgt (afb. 5), de tractie-inspanning homogeen doseert en risicovolle manoeuvres vermijdt: plotselinge richtingsveranderingen, versnellingen of vertragingen, belastingschommelingen.
- Hef of transporteer nooit een lading tenzij de machine perfect wordt ondersteund door alle vier de wielen.
- Bewaak het traject voortdurend terwijl de kraan in beweging is. Als er mensen, dieren, obstakels of gereedschappen op het pad of in de directe omgeving van het pad zijn, stop dan alle beweging onmiddellijk.
- Laat de haak nooit op menselijke hoogte staan als hij niet wordt gebruikt. Plaats de arm in de ruststand (haak naar beneden) en bewaar deze op een vlakke ondergrond die onbedoelde beweging, beschadiging en onbevoegd gebruik van de machine voorkomt.
- Stel de armlengte in wanneer de arm evenwijdig aan het draagvlak en onbelast is.
- Gebruik alleen de meegeleverde handgreep om de machine te verplaatsen met de bediener aan de hendelzijde.

Copyrighted document. All rights reserved by FBC

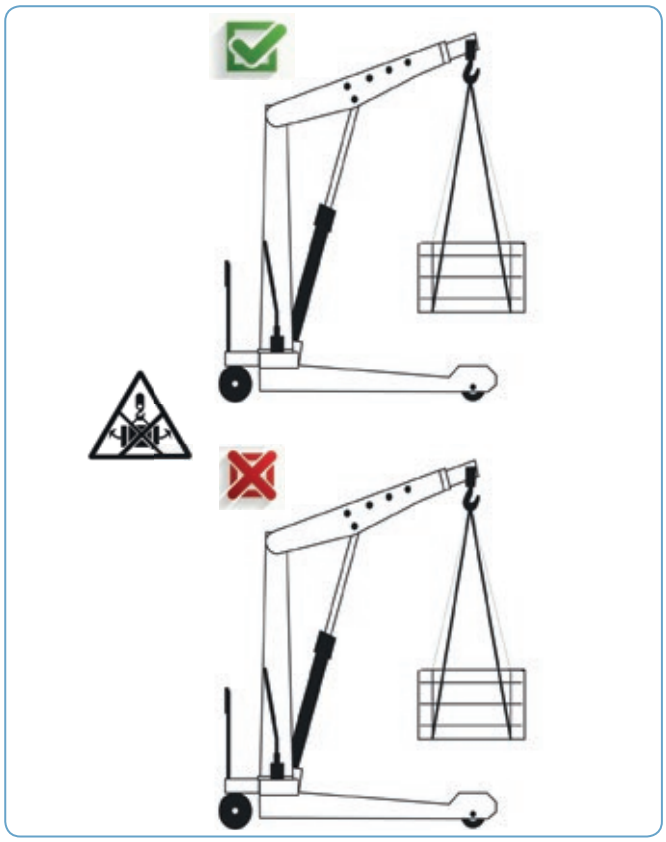

Afbeelding 4

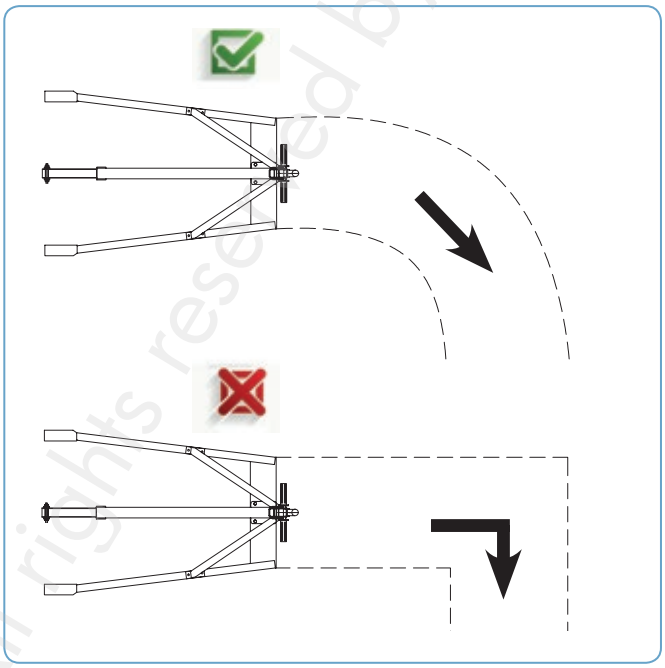

Afbeelding 5

Het is verboden:

- Onjuist of oneigenlijk gebruik van de apparatuur is verboden; de apparatuur mag uitsluitend worden gebruikt zoals gespecificeerd in hoofdstuk 2: “Toepasselijk gebruik”.
- Het is verboden om de apparatuur te gebruiken op hellende, losse of ongelijke vloeren.
- Het is verboden om op het onderstel of de ondersteunende delen van de kraan te klimmen of te staan of door de kraan te worden getransporteerd.
- Het is verboden om de apparatuur te gebruiken als de omgevingstemperatuur lager is dan 5°C of hoger dan 40°C.
- Het is verboden om de lading te laten oscilleren bij het gebruik van de kraan.
- Het is verboden om onder de gehesen last te staan.
- Het is verboden om onder de gehesen last te werken.
- Vermijd koste wat het kost stoten tegen de kraan tijdens het gebruik ervan.
- Laat een hangende lading niet onbeheerd achter.
- Laat een hangende lading niet over of in de buurt van een persoon komen.
- Raak tijdens de bewegingen van de kraan geen bedieningselementen aan.
- Het is verboden om de kraan door deze zijwaarts te duwen of te trekken.
- Het is verboden om de kraan te verplaatsen door middel van transportmiddelen. Dit moet alleen manueel gebeuren en door één bediener tegelijk.
- Het is verboden om met de beschermingen, de veiligheidspictogrammen te knoeien: dit is een overtreding van de Europese veiligheidsnormen.
- Het is verboden om met de apparatuur te knoeien of te wijzigen: elke wijziging of aanpassing van de apparatuur leidt automatisch en onmiddellijk tot het verlies van de garantie en ontslaat de fabrikant van elke aansprakelijkheid voor directe of indirecte schade die door dergelijke wijzigingen of aanpassingen wordt veroorzaakt.
- In ieder geval is het absoluut verboden om te knoeien met het verlengstuk van de hefarm, deze te wijzigen of te vervangen.

Copyright document - All rights reserved by FBC

- Gebruik de kraan niet:
  - In koelruimtes,
  - In een omgeving waar explosieve dampen kunnen ontstaan,
  - In een mijn,
  - Op een boot,
  - In de nabijheid van voedsel,
  - In de nabijheid van warmtebronnen of vlammen.

3.1 Kleding en individuele beschermingen

Om de kraan veilig te kunnen gebruiken, is het verplicht om kleding te gebruiken die geschikt is voor het gebruik van de kraan en voor de werkomgeving:

- Draag geen losse kleding, stropdassen, sjaals of andere soortgelijke kleding die vast kan komen te zitten in bewegende delen van de apparatuur.
- Lang haar moet worden vastgebonden, mouwuiteinden moeten smal zijn, horloges, ringen, kettingen en andere voorwerpen die de drager kunnen verwonden moeten worden vermeden.
- Gebruik veiligheidsschoenen en een helm, beschermende handschoenen en in een omgeving met een geluidsniveau van 85 dB(A) of meer, een helm of andere gehoorbescherming.

Volg in ieder geval de veiligheidsvoorschriften voor de werkomgeving die van kracht zijn in het land waar de kraan wordt gebruikt.

3.2 Geluidsniveau

De apparatuur werd onderworpen aan geluidsniveautests.
De tests werden uitgevoerd met de lift in beweging in onbelaste toestand en uitgerust met de standaarduitrusting, volgens de procedures die zijn vastgelegd in de geldende normen.
Het geluidsniveau van de lift tijdens het gebruik is lager dan 70 dB(A).

Copyrighted document - All rights reserved by FBC

4 Technische fiche en veiligheidsvoorzieningen

- De hefarm kan in vier verschillende posities worden ingesteld, die overeenkomen met de montagegaten. Het hefvermogen varieert afhankelijk van de gekozen positie.
- Werking door handmatige bediening van de pomp.
- Hydraulische eindaanslag aan het einde van de stangslag.
- Maximale drukventiel dat voorkomt dat gewichten boven het maximale draagvermogen worden getild.
- Daalregelventiel dat een constante daalsnelheid handhaaft binnen de grenzen van de geldende normen, ongeacht het gewicht dat wordt geheven.
- Terugslagklep om de positie van de geheven last te stabiliseren.
- Veiligheidsvoorziening om te voorkomen dat de daalinrichting per ongeluk of onbedoeld in werking treedt.
- Hijshaak met karabijnhaak.
- Telescoopverlenging met bevestigingsstift en veiligheidspin.

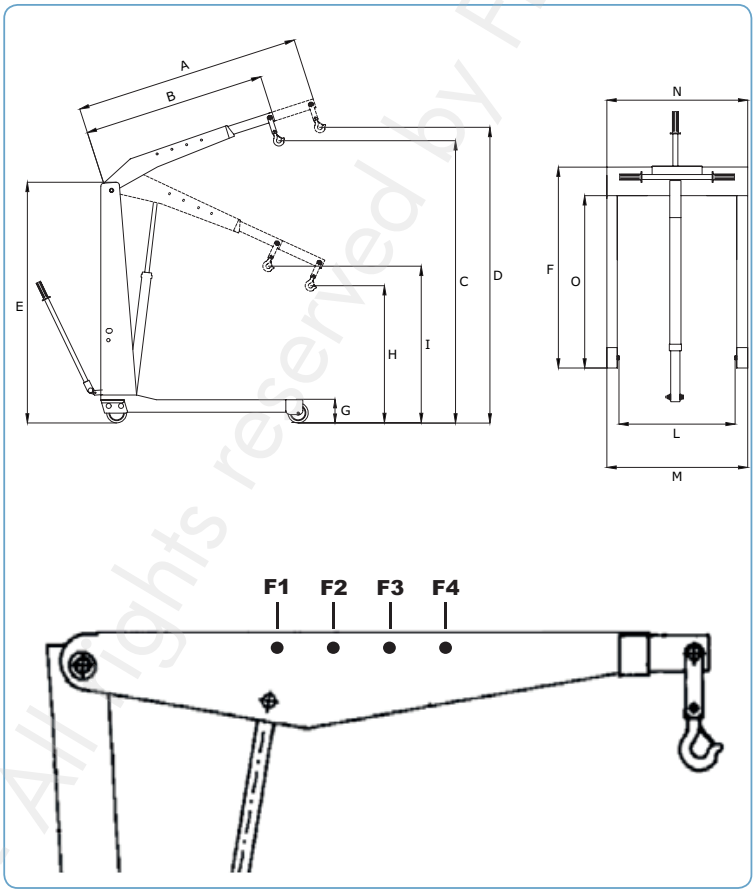

Afbeelding 6

Model	Bereik	Gat F1	Gat F2	Gat F3	Gat F4	Gewicht
O137	1500 kg	1500 kg	1200 kg	800 kg	500 kg	250 kg

Afmetingen	
A	1825 mm
B	1370 mm
C	2680 mm
D	3010 mm
E	1935 mm
F	1810 mm
G	185 mm
H	310 mm
I	650 mm
L	960 mm
M	1145 mm
N	1140 mm
O	1415 mm

WAARSCHUWING!
Het verwijderen of beschadigen van veiligheidsvoorzieningen ontslaat de fabrikant van elke aansprakelijkheid voor mogelijke schade die wordt veroorzaakt door deze handelingen, en vormt een overtreding van de Europese normen.

Copyrighted document - All rights reserved by FBC

5 Transport

Het apparaat wordt gedemonteerd geleverd en kan worden verpakt als een enkele verpakking of als twee afzonderlijke verpakkingen: onderstel (1 afb. 7), arm met kolom (2 afb. 7).
Indien geleverd in twee pakketten, zie tabel voor gewicht per pakket,
Indien geleverd als een enkele verpakking, zie het totale gewicht van het apparaat in de tabel.
De arm is volledig opgevouwen en bevestigd aan de kolom, beschermd door schokbestendige kunststof bubbeltjesfolie en karton.
Bescherm alle onderdelen tegen weersinvloeden en ga voorzichtig te werk.

WAARSCHUWING!
Voor het transport moeten de verpakkingen worden vastgezet om te voorkomen dat ze op de vloer van het voertuig wegglijden.

Neem bij het transport van de verpakte eenheid de gebruikelijke voorzorgsmaatregelen voor het hanteren van zware, sterk gehoekte onderdelen in acht: let op de hefhendel en de daalinrichting.

Elke behandeling van zware voorwerpen vereist het gebruik van aangepaste machines (vorkheftrucks, takels, kranen).

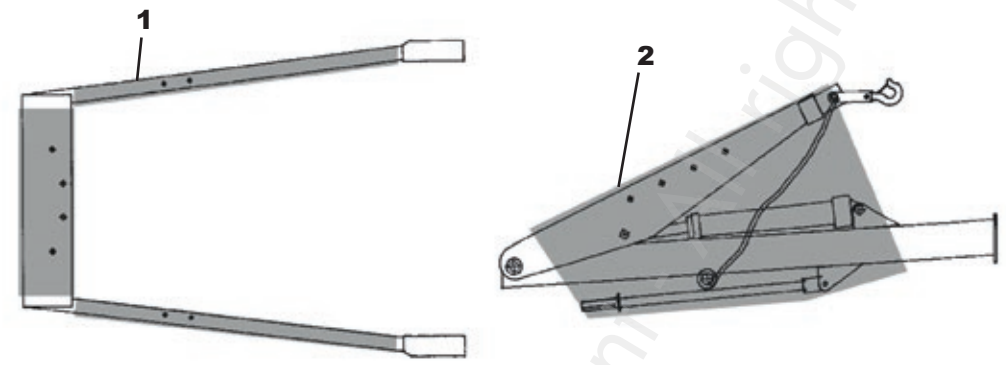

Afbeelding 7

Model	Totaal gewicht	Pakketgewicht 1	Pakketgewicht 2
O137	250 kg	118 kg	132 kg

6 De kraan uitpakken

Haal het materiaal uit de verpakking.
Wij adviseren u om het verpakkingsmateriaal te bewaren voor toekomstig transport.

In geval van verwijdering moet dit materiaal naar de plaatsen worden gebracht waar het wordt opgehaald en gesorteerd, in overeenstemming met de plaatselijke voorschriften.

Controleer na het uitpakken van het apparaat of alle onderdelen aanwezig zijn en of het apparaat tijdens het transport niet beschadigd is.

Eventuele gebreken moeten binnen 8 dagen na levering aan de fabrikant worden gemeld.

Gebruik in geval van twijfel de apparatuur niet, maar neem contact op met de technische ondersteuning van uw verdeler.

Copyrighted document. All rights reserved by FBC

WAARSCHUWING!
De materialen die gebruikt worden voor de verpakking (plastic zakken, piepschuim, hout, spijkers, schroeven, enz.) zijn een potentiële bron van gevaar: ze mogen nooit binnen het bereik van kinderen of dieren worden gelaten!

De bijgeleverde schroeven voor de montage vindt u in de gaten waar de onderdelen na de montage worden bevestigd.
Zorg ervoor dat de doorboorde dop wordt meegeleverd (bevestigd aan de cilinder). Hij moet de voor het transport gebruikte dop vervangen.

6.1 Positie van de zelfklevende etiketten

Controleer of de etiketten op de juiste wijze op de machine zijn aangebracht, zoals aangegeven in fig. 8.
In geval van beschadiging, onleesbaarheid of verlies van een of meer etiketten, vraag OMCN S.p.A. om het positienummer dat nodig is voor vervanging.
Breng het te vervangen etiket aan volgens het schema in fig. 8.
Voordat u de pictogrammen aanbrengt, moet u het aanbrengoppervlak zorgvuldig reinigen.

Afbeelding 8

Het niet aanbrengen van de etiketten leidt tot het vervallen van de garantievoorwaarden en ontslaat de fabrikant van elke aansprakelijkheid voor eventuele schade veroorzaakt door het gebruik van het apparaat.

Het niet aanbrengen van de waarschuwings- en gebruiksetiketten vormt een schending van de Europese veiligheidsnormen.

Copyrighted document - All rights reserved by PRC

7 Inbedrijfstelling

WAARSCHUWING!
De montage van het apparaat moet worden uitgevoerd door gekwalificeerd en professioneel personeel.
Voordat u met de onderdelen van het apparaat gaat werken, moet u hun gewichten controleren en zich ervan vergewissen dat de apparatuur die gebruikt wordt om het apparaat te bedienen, geschikt is voor het heffen van de betreffende gewichten.

Pak de onderdelen uit. Zorg ervoor dat ze allemaal in goede staat zijn en dat er geen afwijkingen zijn. Ga niet verder met de volgende stap, tenzij alles op dat moment in orde is.
Raadpleeg de instructies die u zorgvuldig zult volgen wanneer u het apparaat in gebruik neemt.

1. Verwijder de schroeven uit de gaten (1 afb. 9) op het onderstel.
2. Plaats de kolom (4 afb. 9): de gaten aan de basis van de kolom liggen tegenover de gaten op het onderstel. Steek de eerder verwijderde schroeven in de gaten (1 afb. 9) en draai ze vast.
3. Maak de hefarm los.
4. Vervang de afsluitdop van de tank door de doorboorde dop die in een plastic zak wordt bijgeleverd.

AANDACHT!
Wanneer u de arm van de hendel scheidt, mag u de arm niet met de hand optillen, omdat er dan luchtbellen in de cilinder kunnen ontstaan.

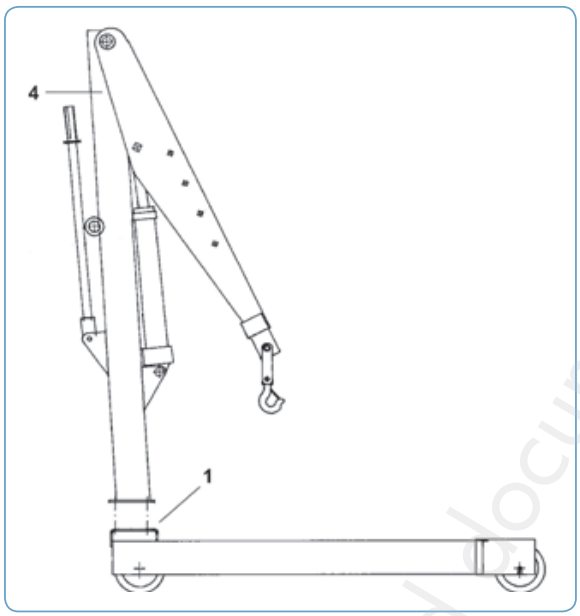

Afbeelding 9

Copyrighted document - All rights reserved by EBC

8 Werking van de kraan

8.1 Heffen

De accessoires die gebruikt worden om de last te hijsen (kabels, kettingen, riemen, enz.) moeten in perfecte staat zijn en geschikt zijn voor de te hijsen gewichten.

1. Bevestig de te hijsen last en plaats het harnas in de haak, zorg ervoor dat de karabijnhaak goed gesloten is.
2. Pomp met de bedieningshendel (1 afb. 10) om de hefarm omhoog te brengen.
3. Stop met pompen en de arm zal in positie vergrendelen.
4. Zodra de maximale hoogte is bereikt, wordt de hefbeweging automatisch gestopt.

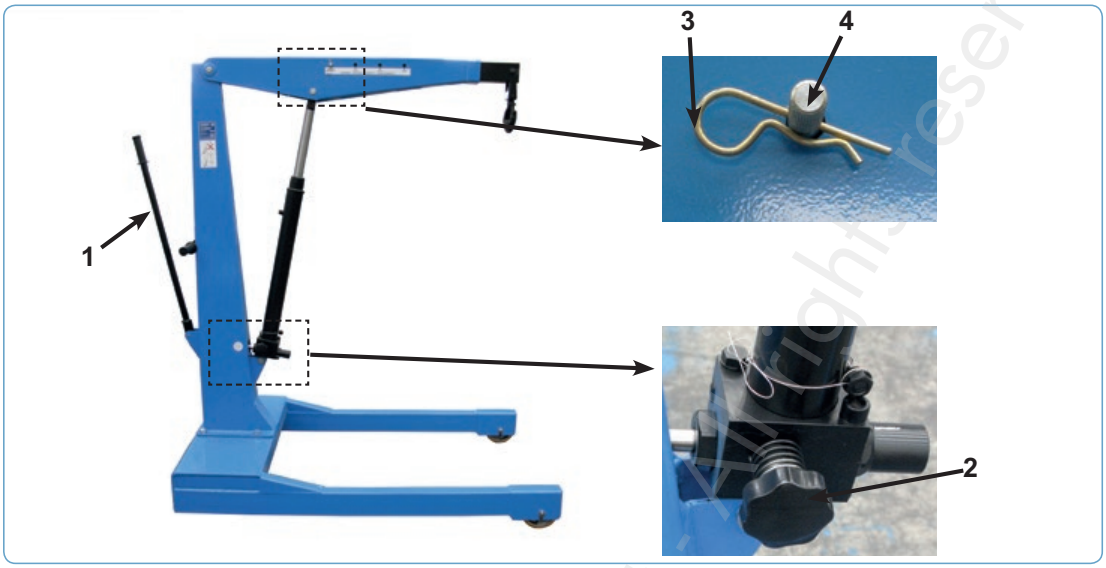

Afbeelding 10

8.2 Laten zakken

1. Om de arm te laten zakken, bedient u de daalinrichting tegen de klok in (2 afb. 10).
2. Laat de daalinrichting los, die automatisch terugkeert naar de gesloten stand en de daalbeweging van de arm onmiddellijk stopt.
3. De snelheid van de daalbeweging wordt automatisch geregeld om deze binnen de grenzen van de geldende normen te houden, ongeacht het gewicht dat wordt geheven.

8.3 De lengte van de hefarm instellen

Stel de armlengte in op basis van het te heffen gewicht, zie hoofdstuk 4: “Technische gegevens en veiligheidsvoorzieningen”. Om de armlengte aan te passen gaat u als volgt te werk:

1. Plaats de onbelaste hefarm parallel aan het steunvlak.
2. Verwijder de veiligheidspin (3 afb. 10) en vervolgens de bevestigingsstift (4 afb. 10).
3. Stel het verlengstuk in op een van de vier vooraf ingestelde posities, zodat het gat van het verlengstuk tegenover het overeenkomstige gat op de hefarm staat.
4. Rijg de pin volledig in.
5. Vervang de eerder verwijderde veiligheidspin om de bevestigingsstift te borgen.

WAARSCHUWING!
Het is verboden om de kraan te bedienen zolang de positie van de hefarm niet vergrendeld is in een van de vier voorgedefinieerde posities met behulp van de bevestigingsstift en de twee daarvoor bestemde veiligheidspinnen.

Copyrighted document - All rights reserved by FBC

9 Routinematig onderhoud

Routinematig onderhoud omvat alle reinigings-, smeer-, en afstelwerkzaamheden die periodiek, met vooraf bepaalde intervallen, moeten worden uitgevoerd om ervoor te zorgen dat de kraan goed functioneert en dat de veiligheidsvoorzieningen volledig effectief zijn.
Werkzaamheden die niet in onderstaande lijst zijn opgenomen, moeten worden beschouwd als buitengewone werkzaamheden en dienen uitsluitend door de fabrikant te worden uitgevoerd.
De gebruiker moet het gewone onderhoud van de kraan uitvoeren of laten uitvoeren volgens onderstaande procedures en termijnen.
Let op: de periodieke controle van uw apparatuur is cruciaal. Dit is een jaarlijkse inspectie (zie “Periodieke inspectie”).

WAARSCHUWING!
De hieronder beschreven onderhoudswerkzaamheden moeten worden uitgevoerd door technici die gespecialiseerd zijn in de specifieke sectoren van de mechanica en de hydraulica.

Onderstaande tijdsaanduidingen worden geconditioneerd door verschillende factoren, zoals de omgevingsvoorwaarden (aanwezigheid van stof), intensief gebruik, frequente temperatuurstijgingen, enz. Onder deze omstandigheden moeten de aangegeven termijnen dienovereenkomstig worden verkort.

Om de efficiëntie van de kraan en de correcte werking ervan te garanderen, is het essentieel om de onderstaande instructies te volgen.

Bij elk gebruik van de kraan:
- Houd de kraan en alle onderdelen ervan altijd schoon.
- Controleer voor het gebruik van de apparatuur de algemene staat ervan en zorg ervoor dat er geen hydraulische olie lekt.
- Controleer de juiste werking van de karabijnhaak en de dichtheid van de veiligheidspin.
- Controleer de effectiviteit van de karabijnhaak.
- Maak de wielen van de kraan schoon.

Elk maand:
- Reinig en smeer de bevestigingspinnen van de hefarm en de draaipunten van de wielen.
- Reinig en controleer de daalinrichting op goede werking.

Elke 5 jaar:
- Vervang de olie in de olietank van de hydraulische oliepomp.
  Gebruik alleen “AGIP ACER 22” hydraulische olie of gelijkwaardig.
  Benodigde oliehoeveelheid: 1,5 liter.
- Plaats een opvangbak voor gebruikte olie:
  - Laat de hefarm volledig zakken.
  - Schroef de doorboorde dop van de tankkamer los (1 afb. 11).
  - Zuig de olie door de vuldop met een geschikte aanzuigpomp.
  - Vul de nieuwe olie in de bovengenoemde hoeveelheden in.
  - Schroef de dop terug op de tankkamer.

Afvalolie moet worden gedeponeerd in de daarvoor bestemde inzamelpunten en worden afgevoerd volgens de voorschriften die gelden in het land waar de olie wordt gebruikt: niet in het milieu lozen!

WAARSCHUWING!
Schoonmaak- en onderhoudswerkzaamheden moeten veilig worden uitgevoerd: zorg er daarom voor dat de hefarm volledig is neergelaten voordat u begint.

Copyrighted document - All rights reserved by EBC

Afbeelding 11

Afbeelding 12

10 Tabel voor het oplossen van problemen

Storingen	Mogelijke oorzaken	Oplossingen
De arm van de kraan kan de aangegeven last niet heffen.	Het maximale drukventiel is vuil of defect.	Demonteer de cilinder-pompeenheid van de kraan en stuur deze naar de technische dienst van de geautoriseerde verdeler.
	De regelklep voor de afdaling is open of vuil.	Verwijder de daalinrichting, maak deze grondig schoon en plaats ze terug (2 fig. 12). Ga voorzichtig te werk.
	De cilinderafdichtingen zijn versleten.	Demonteer de cilinder-pompeenheid van de kraan en stuur deze naar de technische dienst van de geautoriseerde verdeler.
Bij het pompen gaat de arm omhoog, maar daalt onmiddellijk naar de vorige positie.	Terugslagklep vuil of versleten.	Demonteer de cilinder-pompeenheid van de kraan en stuur deze naar de technische dienst van de geautoriseerde verdeler.
De hefarm stijgt maar een beetje bij elk pompen.	De pakkingen van de pompeenheid zijn beschadigd.	Demonteer de cilinder-pompeenheid van de kraan en stuur deze naar de technische dienst van de geautoriseerde verdeler.
	Gebrek aan olie in de tank.	Vul olie bij in de tank door de vuldop, zoals aangegeven in hoofdstuk 9 : “Gewoon onderhoud”

Copyrighted document - All rights reserved by FBC

Storingen	Mogelijke oorzaken	Oplossingen
De hefarm blijft niet in positie.	De pakkingen van de cilinder zijn beschadigd	Demonteer de cilinder-pompeenheid, vervang de pakkingen van de cilinder. U kunt ook de cilinder-pompeenheid naar de technische dienst van de geautoriseerde verdeler sturen.
	Daalventiel vuil of beschadigd.	Verwijder de daalinrichting, maak deze grondig schoon en plaats ze terug (2 fig. 12). Ga voorzichtig te werk.
Te grote daalsnelheid.	Het daalventiel is vuil of beschadigd.	Demonteer de cilinder-pompeenheid van de kraan en stuur deze naar de technische dienst van de geautoriseerde verdeler.

Het maximale drukventiel wordt door de fabrikant verzegeld. Voor mogelijke storingen, stuurt u de apparatuur naar de technische dienst van de geautoriseerde dealer.

Indien, zelfs na het uitvoeren van de hierboven aangegeven mogelijke interventies, geen noemenswaardige resultaten worden bereikt, vermijd dan risicovolle interventies en roep OMCN S.p.A. op.

Vraag bij de aankoop van onderdelen alleen naar originele onderdelen. De onderdelenlijst is bij deze handleiding gevoegd.

Voor onderhoudswerkzaamheden mogen alleen originele OMCN reserveonderdelen worden gebruikt. De fabrikant aanvaardt geen aansprakelijkheid voor schade veroorzaakt door het gebruik van niet-originele accessoires.

Het gebruik van niet-originele onderdelen leidt tot het automatisch verlies van de garantie.

WAARSCHUWING!
De beschreven onderhoudswerkzaamheden moeten worden uitgevoerd door technici die gespecialiseerd zijn in de specifieke sectoren van de mechanica en de hydraulica.

Copyrighted document - All rights reserved OMCN

11 Buitenbedrijfstelling

Opslag

Bij langdurige opslag is het noodzakelijk om de stroomtoevoer af te sluiten, de tank(s) met de bedrijfsvloeistoffen te legen en onderdelen te beschermen die door stofafzetting kunnen worden beschadigd.
Onderdelen die door oxidatie kunnen worden beschadigd, moeten voldoende worden beschermd.

Verwijdering

Aan het einde van de levenscyclus van de machine of wanneer besloten wordt om de machine niet meer te gebruiken, is het raadzaam om de machine buiten werking te stellen door het verwijderen van vet en smeermiddelen uit de betrokken onderdelen, en om afzettingen te verwijderen, zelfs uit verborgen punten.
Machineonderdelen moeten worden behandeld als speciaal afval. Ze moeten daarom worden gescheiden in verschillende homogene delen en de verkregen delen moeten worden afgevoerd met inachtneming van de geldende wetgeving.

12 Opnieuw inbedrijfstelling

Om de machine na een lange periode van inactiviteit weer in gebruik te kunnen nemen, moet deze grondig worden gereinigd en moeten de in het hoofdstuk “Routinematig onderhoud” aangegeven onderdelen op de daarvoor bestemde punten worden gesmeerd.
Controleer alle veiligheidsvoorzieningen op een goede werking.

13 Tests

De betreffende apparatuur is door de fabrikant in de fabriek geassembleerd en in gebruik genomen. De hieronder genoemde onderdelen en de bewegende delen zijn ook op veiligheid getest:

1. Functionele controle van de stang en onderdelen.
2. Controleer op olielekkage of -verlies.
3. Controle van de daalinrichting en het regelventiel voor de daalsnelheid.
4. Controle en instelling van het maximale drukventiel.
5. Controle van de staat van de wielen.
6. Controle van de bedieningseenheid.

Het apparaat is ook onderworpen aan overbelastingstests.

Copyrighted document - All rights reserved by FBC

14 Hydraulisch schema

A. Handbediende pomp
B. Oliefilter
C. Maximale drukventiel
D. Daalventiel
E. Daalinrichting
F. Terugslagklep
G. Cilinder

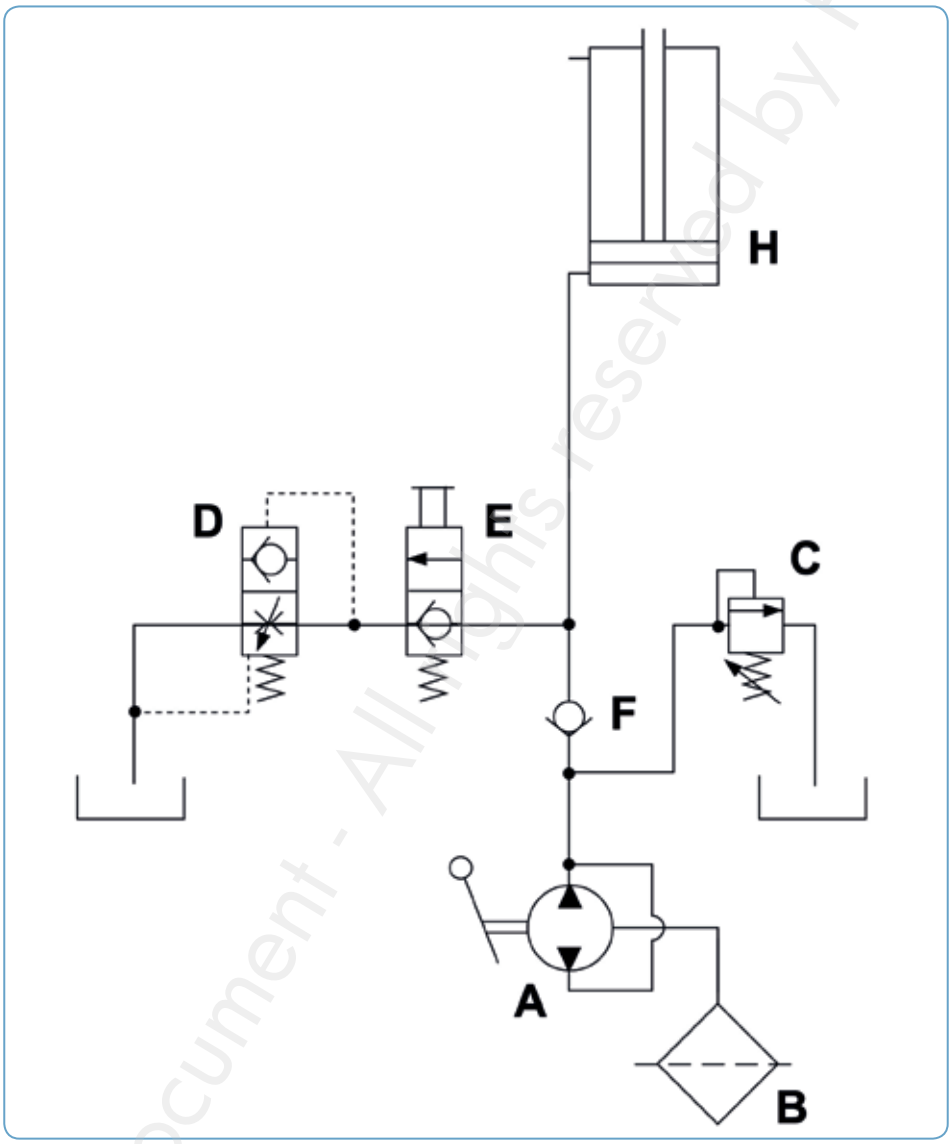

Afbeelding 13

Copyrighted document - All rights reserved by FBC

15 Onderdelen

Informatie die moet worden vermeld bij het bestellen van reserveonderdelen :

- Aanvrager
- De op de factuur te vermelden naam (indien verschillend van de aanvrager)
- Plaats van bestemming
- Model van de machine
- Artikelnummer van de machine
- Bouwjaar
- Verzendmethode
- Omschrijving van het onderdeel
- Hoeveelheid
- Nummer van de onderdelentekening in de handleiding
- Positie van het onderdeel in de onderdelentekening

15.1 Onderdelentekening pomp

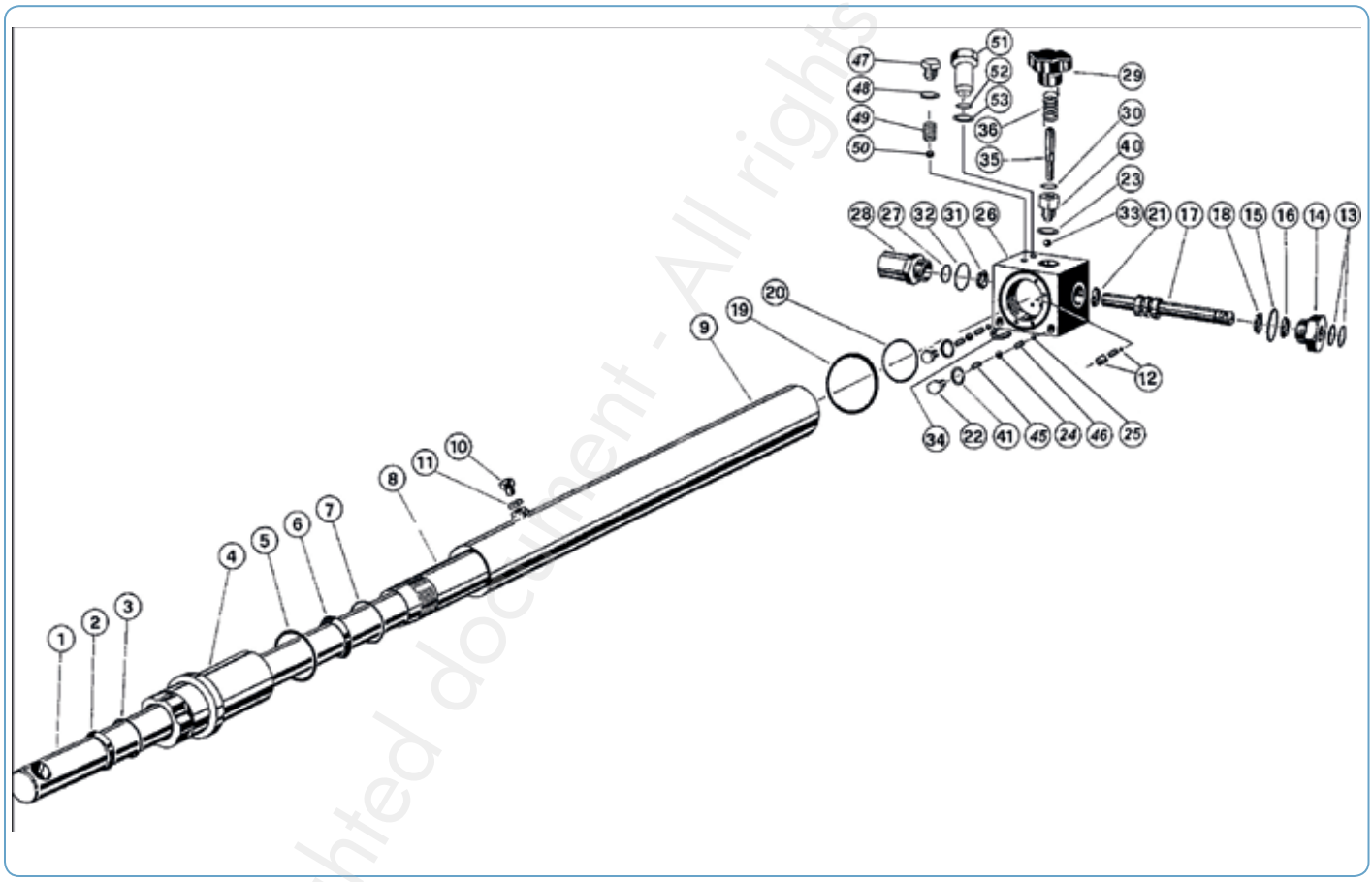

Afbeelding 14

Copyrighted document - All rights reserved by FBC

15.2 Onderdelenlijst pomp

Ref.	Name
1	Piston
2	Scraper
3	O-Ring
4	Piston guide plug
5	O-Ring
6	Piston seal gasket
7	O-Ring
8	Cylinder
9	Tank
10	Plug
11	Plug gasket
12	Parachute valve
13	O-Ring
14	Small piston guide ring nut
15	O-Ring
16	Ring nut gasket
17	Piston
18	Gasket
19	O-Ring
20	O-Ring
21	Gasket
22	Screw
23	Gasket
24	Seal ball
25	Suction ball
26	Pump body
27	O-Ring
28	Coupling
29	Hand wheel
30	O-Ring
31	Gasket
32	O-Ring
33	Drain ball
34	Filter
35	Screw
36	Spring
40	Nut for hand wheel
41	Gasket
45	Spring
46	Spring

Ref.	Name
47	Screw
48	Washer
49	Spring
50	Ball
51	Max. pressure valve
52	O-Ring
53	Gasket

Copyrighted document - All rights reserved by FBC

15.3 Onderdelentekening kraan

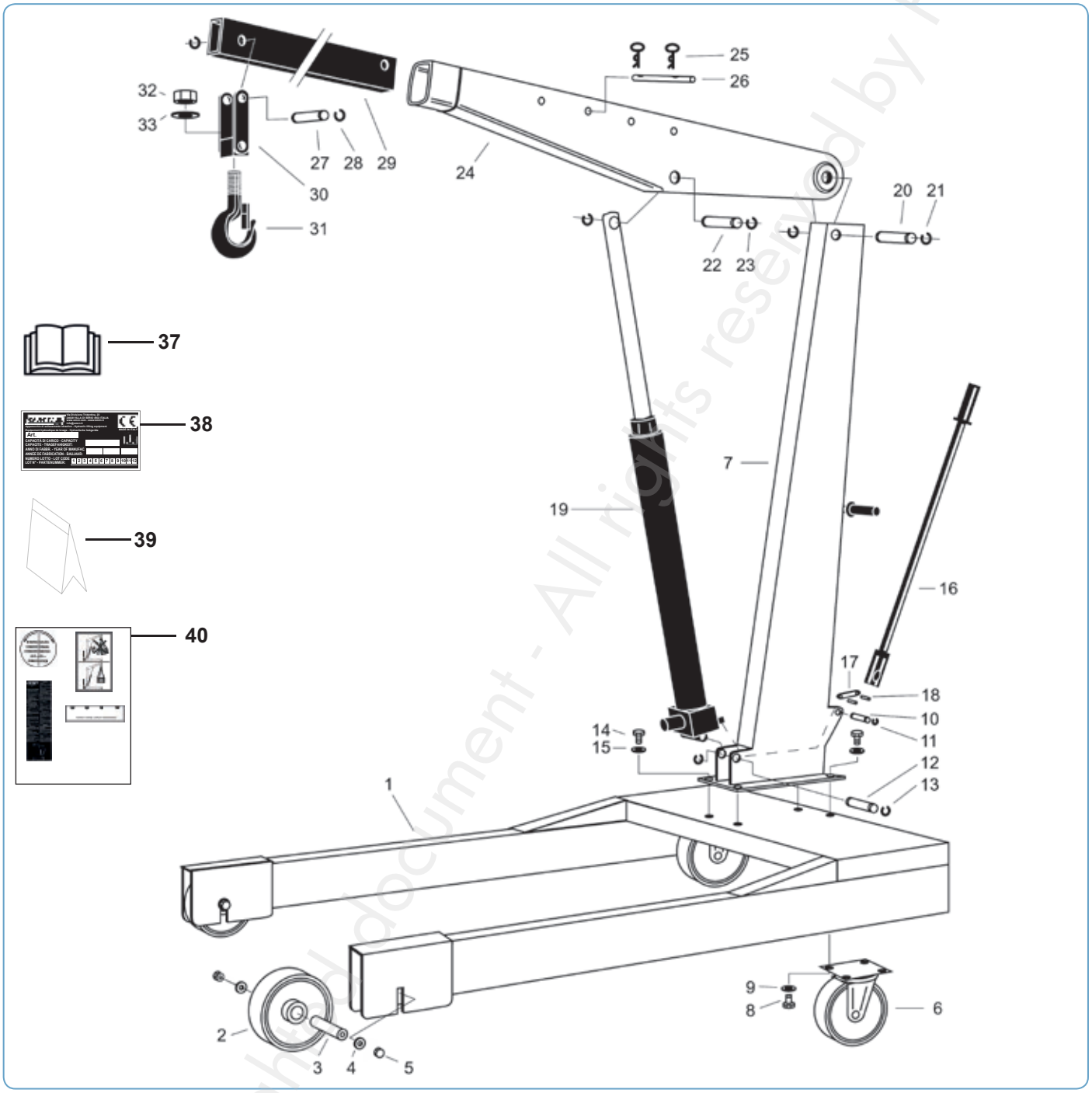

Afbeelding 15

Copyrighted document - All rights reserved by FBC

15.4 Onderdelenlijst kraan

Ref.	Name
1	Baseplate
2	Wheel
3	Wheel pin
4	Washer
5	Nut
6	Revolving wheel
7	Column
8	Screw
9	Washer
10	Pin
11	Snap ring
12	Pin
13	Snap ring
14	Screw
15	Washer
16	Handler
17	Plate
18	Pin
19	Pump
20	Pin
21	Snap ring
22	Pin
23	Snap ring
24	Arm
25	Split pin
26	Extractable arm stop
27	Pin
28	Snap ring
29	Extractable arm
30	Hook fork
31	Hook
32	Nut
33	Washer
37	Instruction manual
38	Name plate
39	Complete gasket kit
40	Complete set of adhesives

Copyrighted document - All rights reserved by FBC

16 Periodieke inspectie

Het doel van de periodieke inspecties is het controleren van de juiste bedrijfstoestand en de perfecte efficiëntie van deze apparatuur vanuit veiligheidsoogpunt.
Deze inspecties moeten worden uitgevoerd door personeel dat specifiek gekwalificeerd is om deze taken uit te voeren en moeten worden geregistreerd.
Het is verplicht om alle hieronder beschreven controles ten minste eenmaal per jaar (om de 12 maanden) uit te voeren, behalve wanneer er veiligheids- en gezondheidsverplichtingen van kracht zijn op de werkplek in het land waar deze apparatuur wordt gebruikt.
Bovendien moet, wanneer zich uitzonderlijke gebeurtenissen voordoen die de veiligheid van de apparatuur kunnen beïnvloeden, zoals reparaties, ongevallen of langdurige stilstand, in ieder geval een buitengewone inspectie worden uitgevoerd.
De periodieke inspectie moet worden uitgevoerd door gespecialiseerd personeel van OMCN S.p.A. of door daartoe door OMCN S.p.A. opgeleid personeel.

Het doel van dit verslag is het mogelijk te maken de handelingen die tijdens de periodieke inspectie van de machine worden uitgevoerd, te annoteren. Dit rapport moet worden geschreven door het bevoegde personeel dat de inspectie uitvoert.

Copyrighted document - All rights reserved by FBC

Inspectie- en controlewerkzaamheden	**Datum:** **Handtekening:**	**Datum:** **Handtekening:**	**Datum:** **Handtekening:**	**Datum:** **Handtekening:**
De hefarm op goede werking controleren (heffen en late zakken)	○	○	○	○
De dodemansknop op goede werking controleren	○	○	○	○
De veiligheidsvoorzieningen op goede werking controleren	○	○	○	○
De hefarm op goede toestand en goede werking controleren	○	○	○	○
De maximale drukventielen controleren	○	○	○	○
De daalsnelheid van de hefarm controleren	○	○	○	○
De wielen op goede werking controleren	○	○	○	○
HAAK: visuele inspectie: vervormingen, breuken, slijtage, ...)	○	○	○	○
Visuele inspectie: verbreding van de haakopening	○	○	○	○
De karabijnhaak op goede werking controleren	○	○	○	○
De hefarm op correct schuiven en vergrendelen controleren	○	○	○	○
Controleren of de gegevens op de CE-markering overeenkomen met de EG-verklaring	○	○	○	○
De positie van de zelfklevende etiketten controleren	○	○	○	○

Copyrighted document - All rights reserved by FEC